HUB / HUB CUT / HUB BISTROT

DESIGN PIERO LISSONI

GLAS ITALIA

Istruzioni di montaggio ed utilizzo
Assembling and use instruction

HUB / HUB CUT / HUB BISTROT

DESIGN PIERO LISSONI

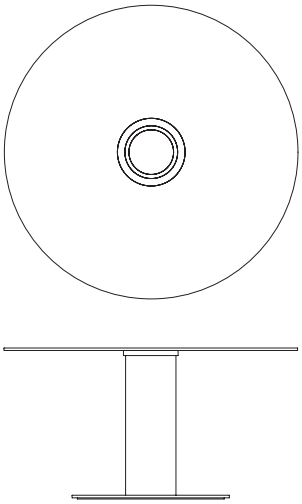

HUB

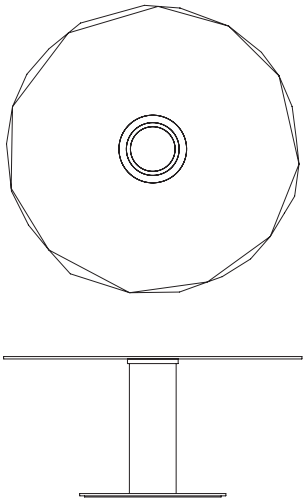

HUB CUT

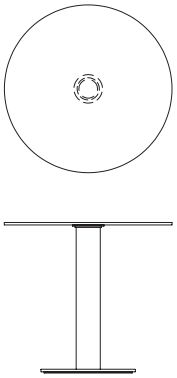

HUB BISTROT

Accessori / Tools

x 4/6/9

HUB / HUB CUT / HUB BISTROT

DESIGN PIERO LISSONI

step 1

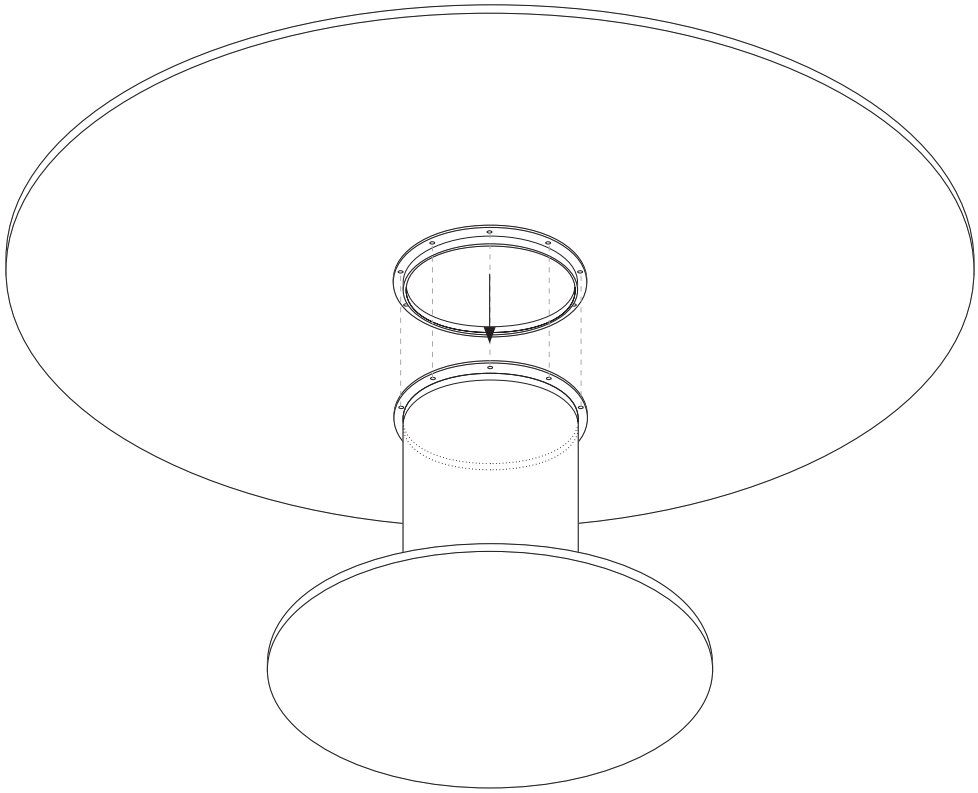

step 2

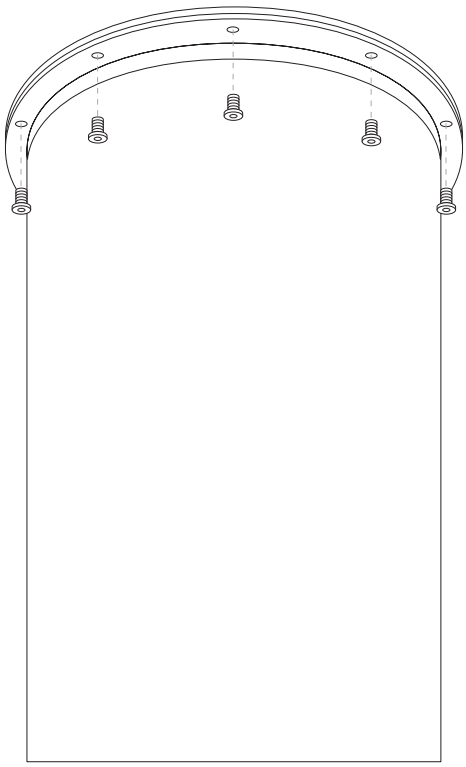

step 3 solo per / only for **HUB BISTROT HUB07/08/09**

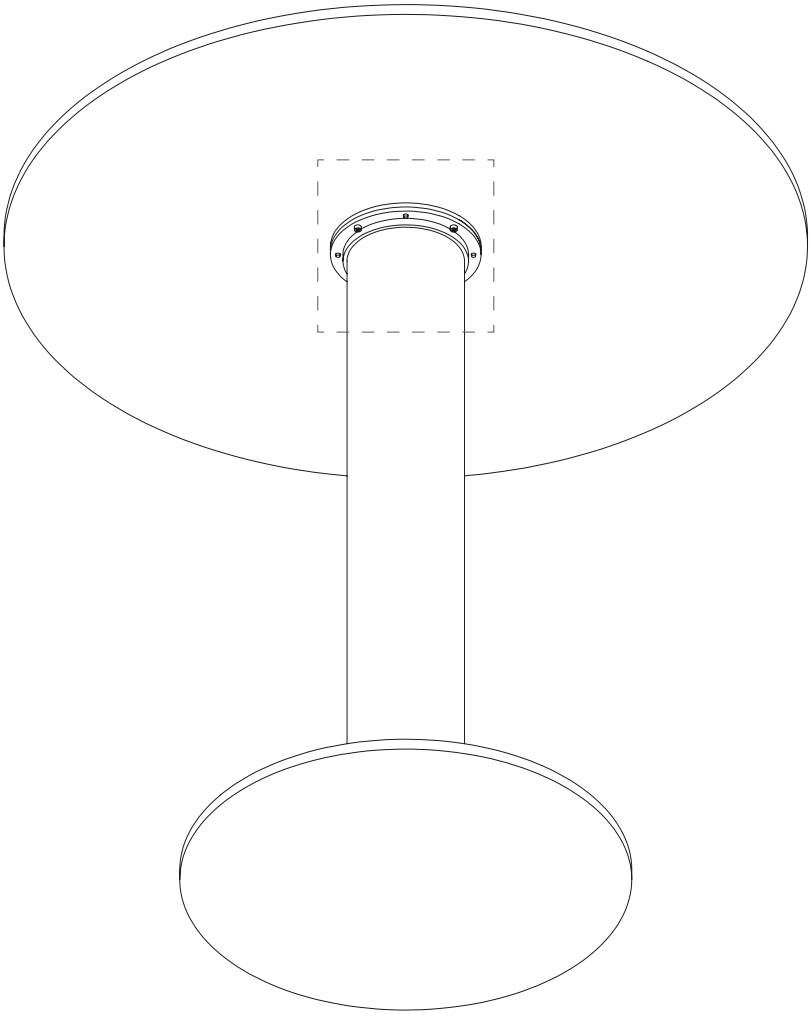

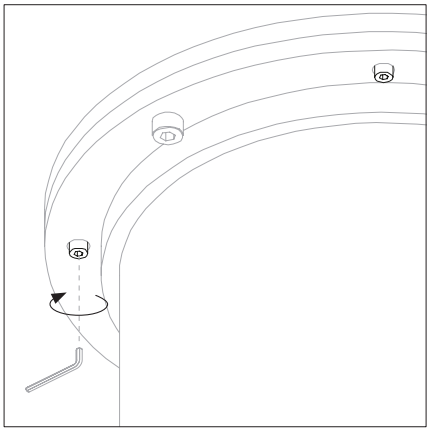

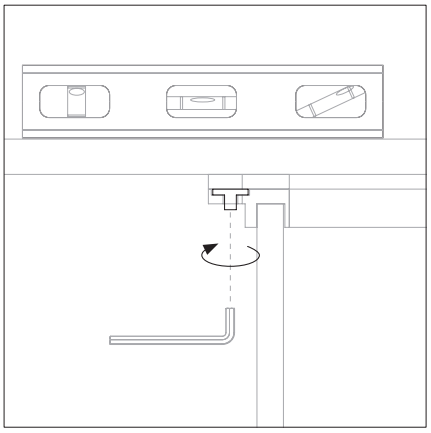

HUB / HUB CUT / HUB BISTROT

DESIGN PIERO LISSONI

ITALIANO

step 1. Appoggiare il piano sul basamento in modo che l'anello in metallo del piano si sovrapponga a quello del basamento.
step 2. Stringere le viti in modo che i due anelli si blocchino saldamente uno con l'altro.
step 3. Per HUB bistrot (HUB07, HUB08, HUB09), in caso il piano non sia in bolla, allentare le viti di fissaggio, agire sui regolatori e stringere nuovamente le viti.

ENGLISH

step 1. Lay the top on the base so that the metal ring of the top is inserted into the ring of the base.
step 2. Tighten the screws so that the two rings are locked firmly one inside the other.
step 3. For HUB bistrot (HUB07, HUB08, HUB09), in case the top is not level, loosen the fixing screws, act on the adjusters and retighten the screws.

FRANÇAIS

step 1. Placez le dessus sur la base de manière à ce que l'anneau métallique du dessus chevauche celui de la base.
step 2. Serrez les vis de manière à ce que les deux anneaux se verrouillent fermement ensemble.
step 3. Pour HUB bistrot (HUB07, HUB08, HUB09) si le dessus n'est pas de niveau, desserrez les vis de fixation, agissez sur les régulateurs et resserrez les vis.

DEUTSCH

step 1. Legen Sie die Glasplatte auf das Gestell auf, so dass der Metallring der Glasplatte in denjenigen des Gestells einrastet.
step 2. Ziehen Sie nun die Schrauben so an, dass die beiden Ringe sich gegenseitig fest blockieren.
step 3. Bei HUB bistrot (HUB07, HUB08, HUB09), wenn die Platte nicht waagerecht ist, lösen Sie die Befestigungsschrauben, justieren Sie die Versteller und ziehen Sie die Schrauben wieder fest.

ESPAÑOL

step 1. Colocar el sobre en la base de manera que el anillo metálico del sobre se superponga al de la base.
step 2. Apretar los tornillos para que los dos anillos queden firmemente fijados.
step 3. Para HUB bistrot (HUB07, HUB08, HUB09) si el sobre no está nivelado, aflojar los tornillos de fijación, actuar sobre los reguladores y volver a apretar los tornillos.

ATTENZIONE
Smontare il piano prima di movimentare il tavolo. Non spostare o movimentare il tavolo afferrandolo dal piano.

ATTENTION
Remove the top from the base before moving the table. Do not move the table by holding the top.

ATTENTION
Démonter le plateau avant de manipuler la table. Ne jamais déplacer ou manipuler la table en la saisissant par le plateau.

ACHTUNG
Um den Tisch zu bewegen, muss die Glasplatte demontiert werden. Bewegen Sie den Tisch nicht, indem Sie ihn an der Platte greifen.

ATENCIÓN
Desmontar el sobre antes de mover la mesa. No mover o desplazar la mesa sujetandola por el sobre.