CRYSTAL TABLE

DESIGN Philippe Starck

GLAS ITALIA

Istruzioni di montaggio ed utilizzo
Assembling and use instruction

CRYSTAL TABLE

DESIGN Philippe Starck

componenti / components

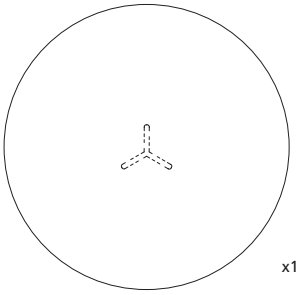

x1 piano / top

x1 struttura / structure

Accessori / Tools

(x6) cover magnetiche / magnetic caps

magnete / magnet

CRYSTAL TABLE

DESIGN Philippe Starck

step 1

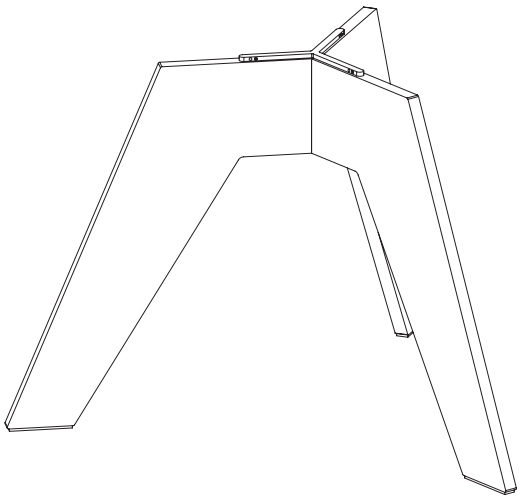

ATTENZIONE: I grani non devono sporgere.
ATTENTION: Grains musn't protrude.

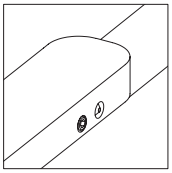

OK

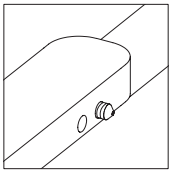

NO

step 2

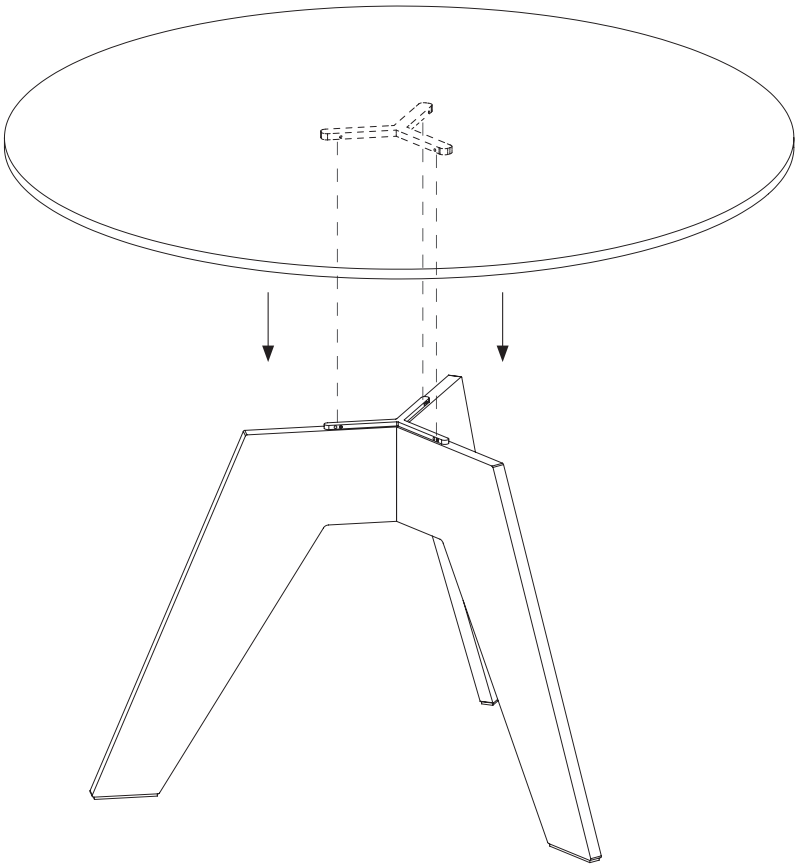

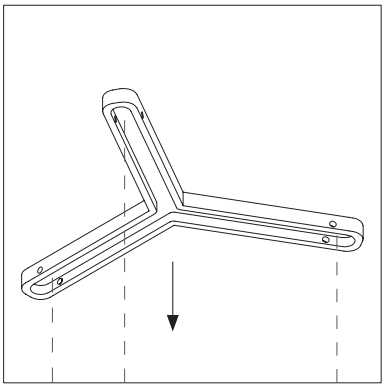

Piastra del top / Top plate

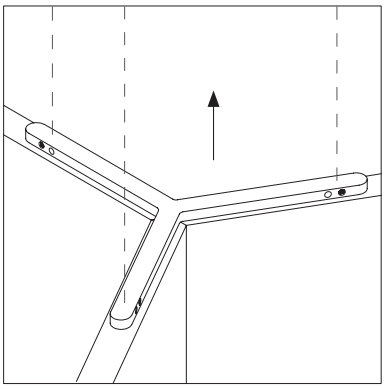

Giunto della base / Base joint

CRYSTAL TABLE

DESIGN Philippe Starck

step 3

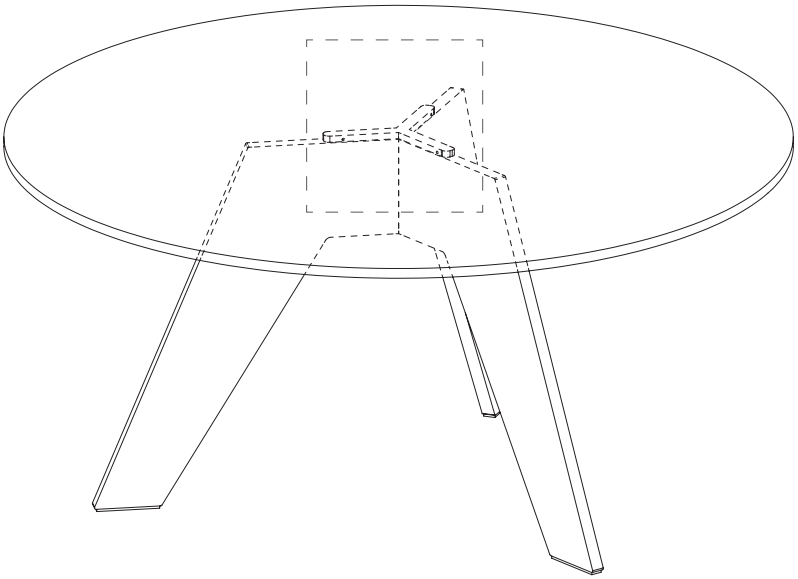

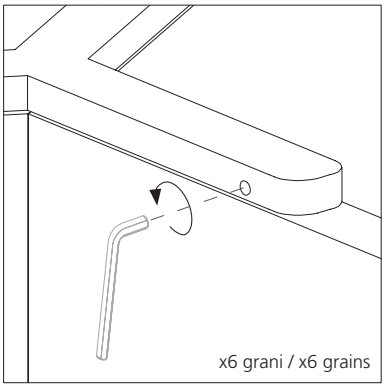

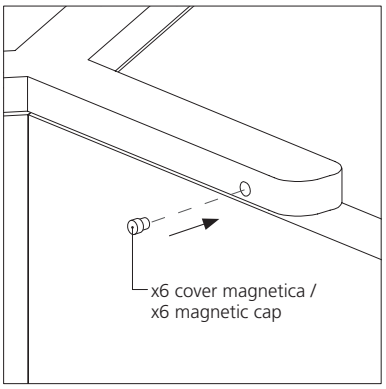

step 4

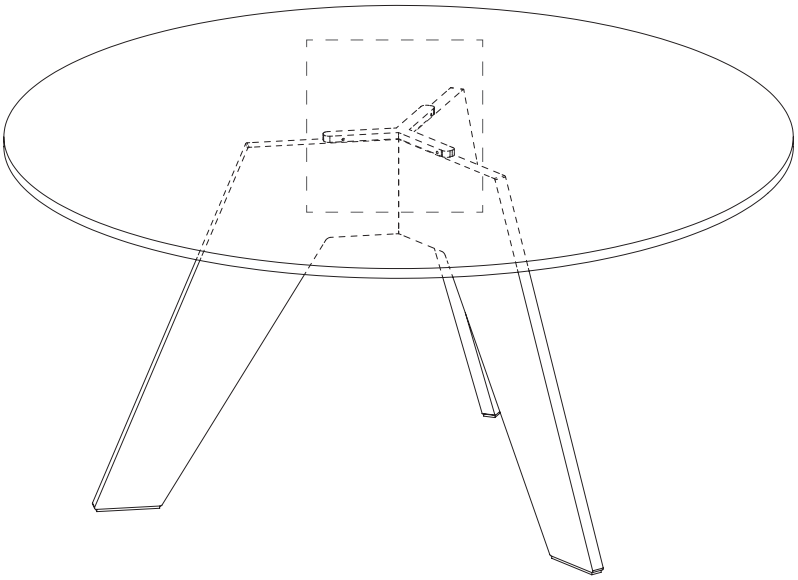

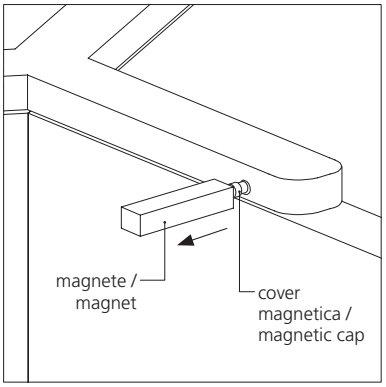

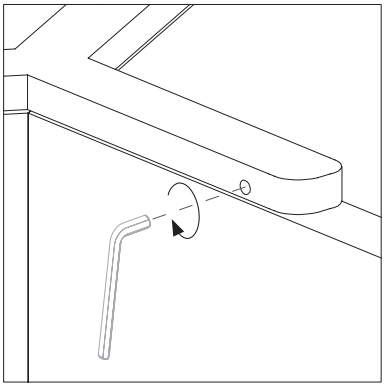

CRYSTAL TABLE

DESIGN Philippe Starck

ITALIANO

step 1. Appoggiare delicatamente la base in corrispondenza della posizione definitiva del tavolo. Controllare che tutti i grani filettati del giunto metallico si trovino all'interno dei loro fori (non devono sporgere).
step 2. Con la massima cautela posizionare il top sulla base, facendo in modo che il giunto metallico della base si inserisca nella piastra del top.
step 3. Inserire la chiave a brugola in dotazione all'interno dei fori della piastra metallica e avvitare fino a fine corsa i grani che si trovano all'interno, in modo da fissare saldamente la base col top.
Mascherare i fori nella piastra metallica inserendo le cover magnetiche in dotazione.
step 4. Per lo smontaggio del tavolo, rimuovere le cover, utilizzando il magnete in dotazione. Successivamente svitare i grani filettati, facendoli arretrare all'interno della loro sede. Attenzione, i grani filettati non devono essere svitati eccessivamente, fino a fine corsa, altrimenti tornano a fare pressione sulla piastra del top e il giunto viene nuovamente bloccato.

ENGLISH

step 1. Gently lay the base at the final position of the table. Check that all threaded pins of the metal joint are within their holes (they must not protrude).
step 2. Very carefully place the top on the base, making sure that the metal joint of the base fits into the plate of the top.
step 3. Insert the provided Allen key into the holes of the metal plate and screw the locking screws down to the stop, so to firmly secure the base to the top.
Hide the holes in the metal plate by inserting the supplied magnetic covers.
step 4. To disassemble the table, remove the covers using the supplied magnet. Then unscrew the threaded locking screws so that they retreat into their seat. Pay attention, that the threaded locking screws must not be unscrewed excessively, reaching the end of their stroke, otherwise they will put pressure against the top plate and the joint will be blocked again.

FRANÇAIS

step 1. Placez délicatement la base à l'endroit final de la table. Vérifiez que toutes les goupilles filetées du joint métallique sont dans leurs trous (elles ne doivent pas dépasser).
step 2. Placez très soigneusement le plateau sur la base, en veillant à ce que le joint métallique de la base s'insère dans la plaque du plateau.
step 3. Insérez la clé Allen fournie dans les trous de la plaque métallique et vissez les vis sans tête jusqu'à ce que la base soit fermement fixée au sommet.
Masquez les trous de la plaque métallique en insérant les couvercles magnétiques fournis.
step 4. Pour démonter la table, retirez les couvercles magnétiques à l'aide de l'aimant fourni. Dévissez ensuite les vis sans tête en les ramenant dans leur trou. Les vis sans tête filetées ne doivent pas être dévissées excessivement, jusqu'à ce qu'elles atteignent la fin de leur course, sinon elles se repousseront contre le plateau supérieur et l'articulation sera à nouveau bloquée.

DEUTSCH

step 1. Legen Sie den Sockel vorsichtig an die endgültige Position des Tisches. Vergewissern Sie sich, dass alle Gewindestifte der Metallverbindung in ihren Löchern sitzen (sie dürfen nicht hervorstehen).
step 2. Vorsichtig legen Sie die Platte auf das Untergestell und achten Sie darauf, dass das Metallgelenk des Untergestells in die Metallplatte der Glasplatte passt.
step 3. Führen Sie den mitgelieferten Inbusschlüssel in die Löcher der Metallplatte ein und ziehen Sie die Sicherungsschrauben bis zum Anschlag an, damit der Sockel fest mit der Tischplatte verbunden ist.
Verdecken Sie die Löcher in der Metallplatte mit den mitgelieferten Magnetabdeckungen.
step 4. Um den Tisch zu demontieren, entfernen Sie die Abdeckungen mit dem mitgelieferten Magneten. Drehen Sie dann die Gewindesicherungsschrauben heraus, so dass sie sich in ihre Sitze zurückziehen. Achten Sie darauf, dass die Gewindeschrauben nicht bis zum Anschlag herausgedreht werden dürfen, da sie sonst gegen die Tischplatte drücken und die Verbindung wieder blockiert wird.

ESPAÑOL:

step 1. Colocar con cuidado la base en su posición final. Comprobar que todos los tornillos prisioneros roscados de la unión metálica estén insertados en sus huecos (no deben sobresalir).
step 2. Colocar con cuidado el sobre en la base, asegurándose de que la unión metálica de la base se encaje en la placa superior del sobre.
step 3. Introducir la llave Allen suministrada en los huecos de la placa metálica y atornillar hasta el final de carrera los tornillos prisioneros que hay en el interior de manera que la base quede firmemente fijada al sobre.
Insertar las tapas magnéticas suministradas sobre los huecos de la placa metálica
step 4. Para desmontar la mesa, quitar las tapas con el imán incluido. Luego desatornillar los tornillos prisioneros roscados de manera que se retrocedan en el interior de sus sitio. Atención, no desatornillar los tornillos prisioneros demasiado, hasta el final de carrera, ya que vuelvan a hacer presión contra la placa del sobre y la unión se bloquea de nuevo.

ATTENZIONE
Per gli spostamenti il tavolo deve essere assolutamente smontato.
Per evitare scheggiature non appoggiare il piano sul pavimento.

Nel maneggiare i componenti in cristallo evitare urti e non appoggiarli su superfici che possano causare scheggiature o graffi.

ATTENTION
Do not try to move the table without disassembling it.
To avoid scratching do not place the top on the floor.

When handling glass components, avoid shocks and do not place them on surfaces that may cause chipping or scratches.

ATTENTION
Pour les déplacements, la table doit absolument être démontée.
Pour éviter des ébréchures ne jamais appuyer le plateau sur le sol.

Lors de la manipulation des composants en cristal, évitez les chocs et ne les placez pas sur des surfaces susceptibles de provoquer des écaillages ou des rayures.

ACHTUNG
Um den Tisch zu verschieben, muss der Tisch unbedingt demontiert werden! Um Absplitterungen zu vermeiden, dürfen Sie die Platte nichtauf dem Boden abstellen.

Vermeiden Sie bei der Handhabung von Glasteilen Stöße und stellen Sie sie nicht auf Oberflächen, die Splitter oder Kratzer verursachen könnten.

ATENCIÓN
Para mover la mesa, ésta tiene que estar totalmente desmontada.
Para evitar marcas y rayas, no apoyar el plano sobre el suelo.

Al manipular los componentes de cristal, evitar impactos y no colocarlos sobre superficies que puedan astillarlos o rayarlos.