X-T

DESIGN PIERO LISSONI

Istruzioni di montaggio ed utilizzo
Assembling and use instruction

GLAS ITALIA

X-T

DESIGN PIERO LISSONI

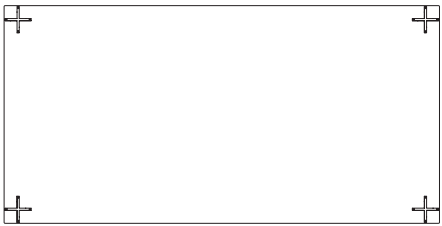

x 4

Accessori / Tools

step 1

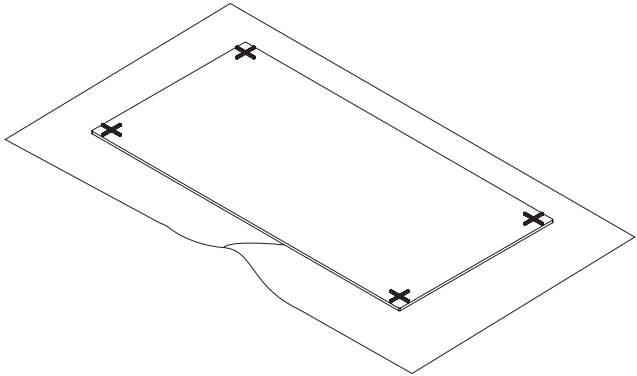

step 2

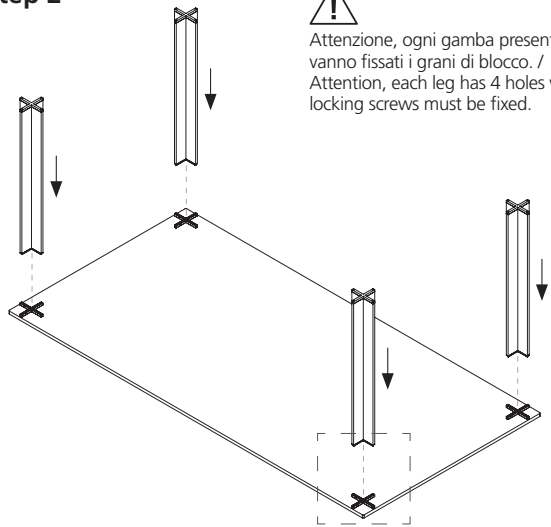

Attenzione, ogni gamba presenta 4 fori dove vanno fissati i grani di blocco. /
Attention, each leg has 4 holes where the locking screws must be fixed.

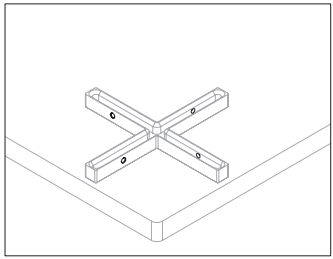

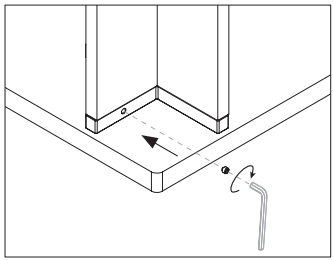

step 3

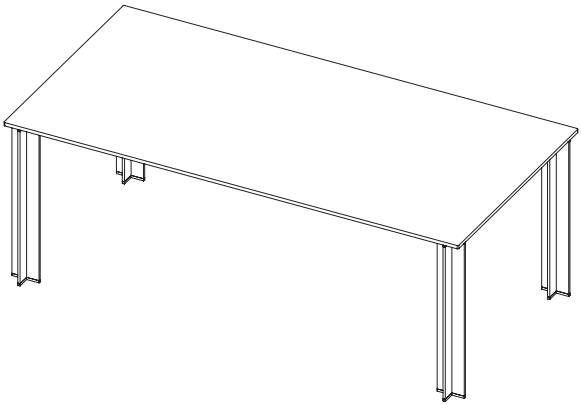

ATTENZIONE
Per capovolgere il tavolo afferrarlo dal piano e mai dalle gambe. Per gli spostamenti non spingere o trascinare il tavolo ma sollevarlo.

ATTENTION
To upend the table hold it by the top and never the legs. Moving it, do not push or drag it, but lift it by its top.

ATTENTION
Pour retourner la table, la saisir par le plateau et jamais par les jambes. Pour déplacer la table ne pas la pousser ni la traîner, mais toujours la soulever.

ACHTUNG
Um den Tisch umzudrehen, muss der Tisch an der Platte und nicht an den Füssen gegriffen werden.
Beim Umstellen des Tisch, diesen niemals schieben oder ziehen, sondern immer den Tisch anheben.

ATENCIÓN
Al voltear la mesa, sujetarlo por el plano, nunca por las patas. A la hora de desplazarla, no se debe empujar la mesa, sino levantarla sujetándola por el plano.

ITALIANO

step 1. Posizionare il piano in cristallo con le piastre metalliche rivolte verso l'alto, appoggiato su una superficie morbida, in modo da evitare graffi e scheggiature.
step 2. Inserire le piastre metalliche delle gambe nelle piastre metalliche del piano. Stringere i 4 grani posizionati su ogni gamba.
step 3. Capovolgere il tavolo afferrandolo per il piano e non per le gambe.

ENGLISH

step 1. Place the glass top with the metal plates facing upwards on a soft surface, in order to avoid any scratching and chipping.
step 2. Insert the metal plates of the legs into the metal plates of the top. Tighten the 4 locking screws of each leg.
step 3. Turn the table upside down, taking it from the top and not from the legs.

FRANÇAIS

step 1. Placez le plateau en verre avec les plaques métalliques orientées vers le haut, reposant sur une surface douce, afin d'éviter les rayures et les égratignures.
step 2. Insérez les plaques métalliques des pieds dans les plaques métalliques du plateau. Serrer les 4 grains positionnés sur chaque jambe.
step 3. Retournez la table en la prenant par le plan et non par les jambes.

DEUTSCH

step 1. Positionieren Sie die Glasplatte mit den Metallplatten nach oben, auf einer weichen Oberfläche, um Kratzer und Abplatzungen zu vermeiden
step 2. Setzen Sie die Metallplatten der Beine in die Metallplatten des Tisches ein. Ziehen Sie die 4 Körner an jedem Bein fest.
step 3. Drehen Sie den Tisch um und greifen Sie ihn an der Tischplatte und nicht an den Beinen.

ESPAÑOL

Step 1. Colocar el sobre de cristal con las placas metálicas hacia arriba, apoyado sobre una superficie blanda, para evitar arañazos y astillas.
step 2. Insertar las placas metálicas de las patas en las placas metálicas de la superficie. Apretar los 4 pernos colocados en cada pierna
step 3. Voltear la mesa agarrándola por la parte superior y no por las piernas.

GLAS ITALIA
Sede, direzione commerciale e showroom: via Cavour, 29 - 20846 Macherio (MB)
Tel: +39 0392323202 ra Fax: +39 0392323212 E-mail: glas@glasitalia.com - www.glasitalia.com