GLAS ITALIA

DOORS AND PARTITIONS SYSTEM

Aladin Double Swing Frame | Istruzioni di montaggio
Aladin Double Swing Frame | Assembling instructions

Esploso generale / General exploded diagram	pag.	5.1.302
Esploso - cerniere e componenti stipite / Exploded diagram - hinges and jamb components	pag.	5.1.303
Installazione stipite interno / Inside jamb installation	pag.	5.1.305
Installazione anta con catenacci / Door with blocks installation	pag.	5.1.310
Installazione anta con maniglia / Door with handle installation	pag.	5.1.314
Montaggio maniglia / Handle assembly	pag.	5.1.316
Regolazione cerniere / Hinges adjustment	pag.	5.1.317
Installazione stipite esterno / External jamb installation	pag.	5.1.319

Aladin Double Swing Frame

Esploso generale / General exploded diagram

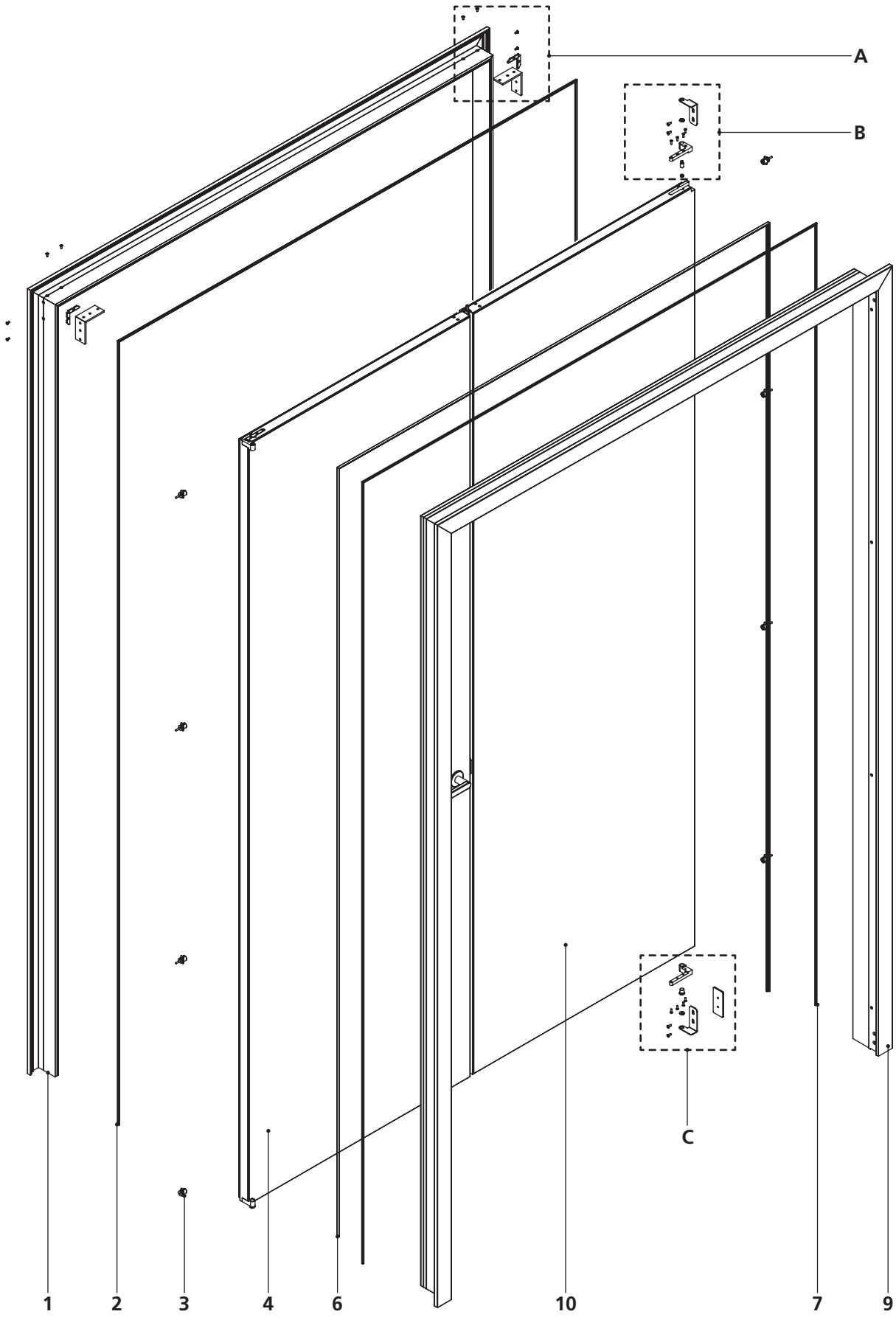

Aladin Double Swing Frame

Esploso componenti / Components exploded diagram

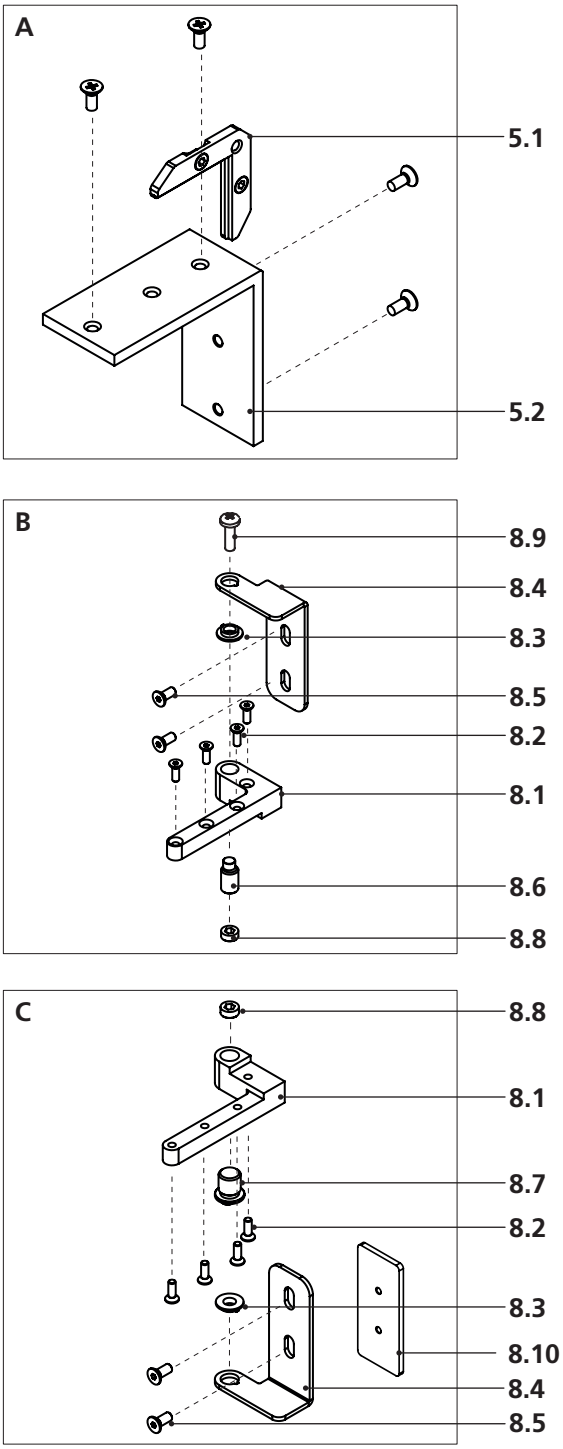

1. Stipite esterno / External jamb
2. Guarnizione laterale / Lateral seal
3. Regolatore / Regulator
4. Anta con maniglia / Door with handle
A. Squadrette per montaggio stipite / Jamb assembly squares
- **5.1** Squadretta di allineamento / Alignment square
- **5.2** Squadretta di assemblaggio / Assembling square

6. Guarnizione di battuta / Door striker seal
7. Guarnizione laterale / Lateral seal
B. Gruppo cerniera superiore / Upper hinge group
- **8.1** Corpo cerniera / Hinge body
- **8.2** Viti M4 / Screws M4
- **8.3** Boccola / Bushing
- **8.4** Squadretta di supporto / Supporting square
- **8.5** Viti M5 x 8 / Screws M5 x 8
- **8.6** Perno eccentrico superiore / Upper eccentric pin
- **8.8** Grano blocca perno / Pin fastening dowel
- **8.9** Vite di sicurezza / Top fastening screw

C. Gruppo cerniera inferiore / Lower hinge group
- **8.1** Corpo cerniera / Hinge body
- **8.2** Viti M4 / Screws M4
- **8.3** Boccola / Bushing
- **8.4** Squadretta di supporto / Supporting square
- **8.5** Viti M5 x 8 / Screws M5 x 8
- **8.7** Perno eccentrico inferiore / Lower eccentric pin
- **8.8** Grano blocca perno / Pin fastening dowel
- **8.10** Piastra di serraggio / Fixing plate

9. Stipite interno / Internal jamb
10. Anta con catenaccio / Door with blocks

Simbologia e strumenti di montaggio / Symbology and assembling tools

Fare attenzione/
Pay attention

Avvicinare - togliere/
Bring closer - Remove

In squadra/
At right angle

Allineare/
Align

Avvitare-regolare/
Screw-adjust

Inserisci/
Insert

Quota/
Level

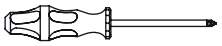
Cacciavite a croce/
Crosshead screwdriver

Chiave a brugola/
Allen key

DESTRA - SPINGERE /
RIGHT - PUSH

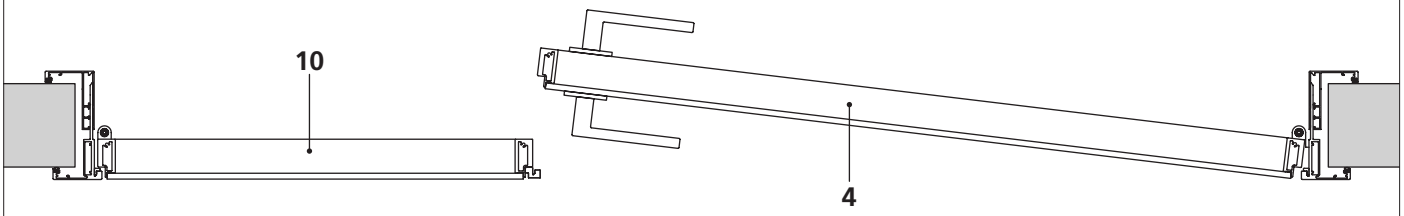

DESTRA - TIRARE /
RIGHT - PULL

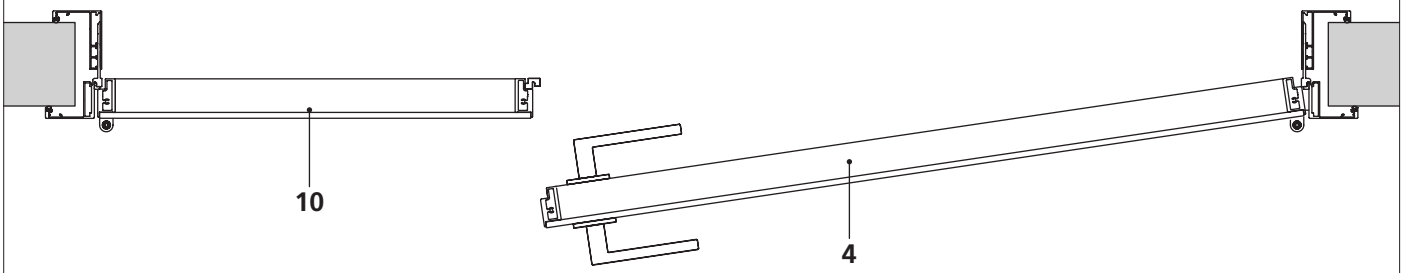

SINISTRA - SPINGERE /
LEFT - PUSH

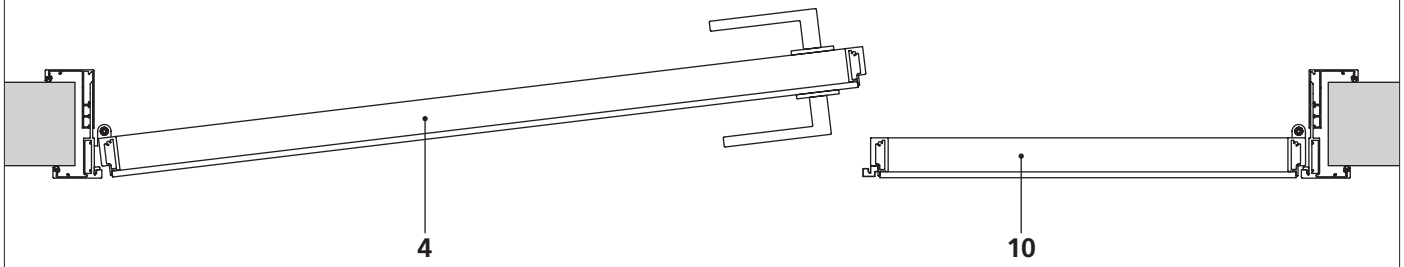

SINISTRA - TIRARE /
LEFT - PULL

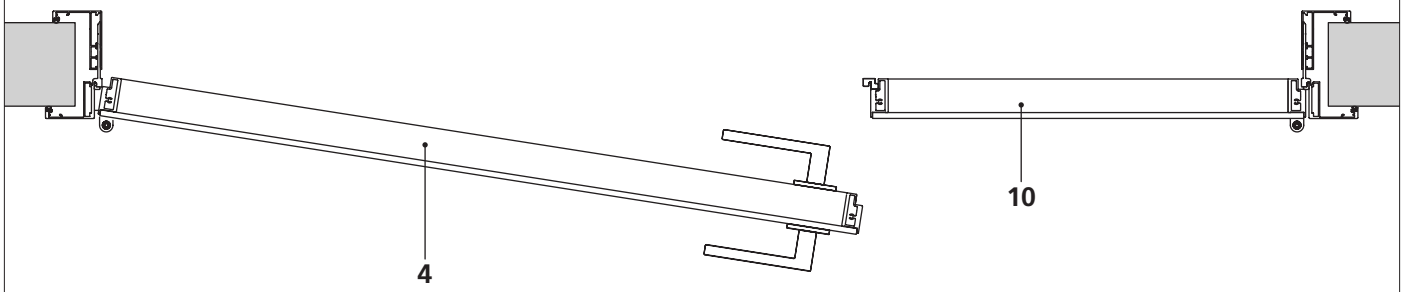

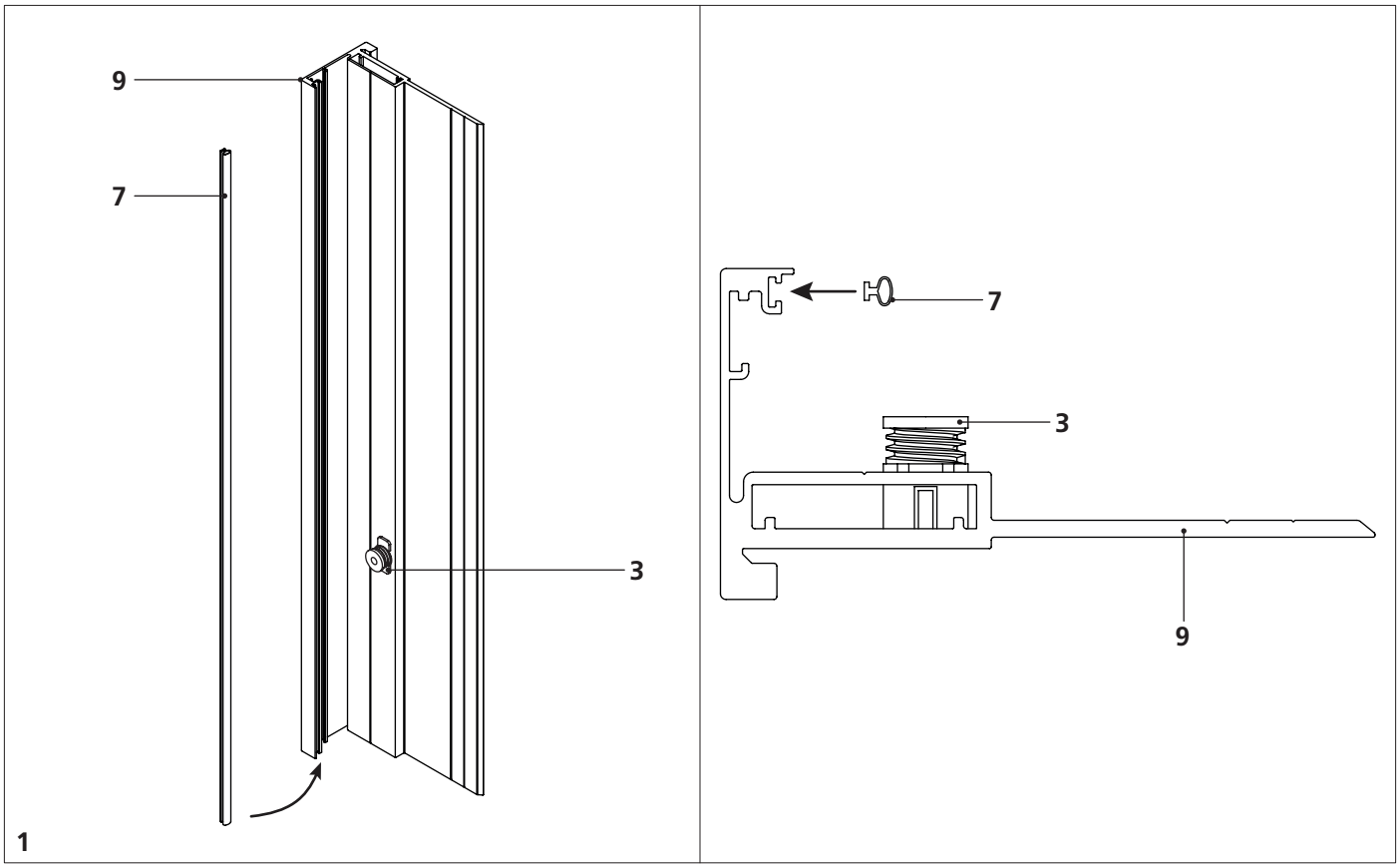

1. Inserire le guarnizioni nello stipite interno.
1. Insert the seals in the internal jamb.

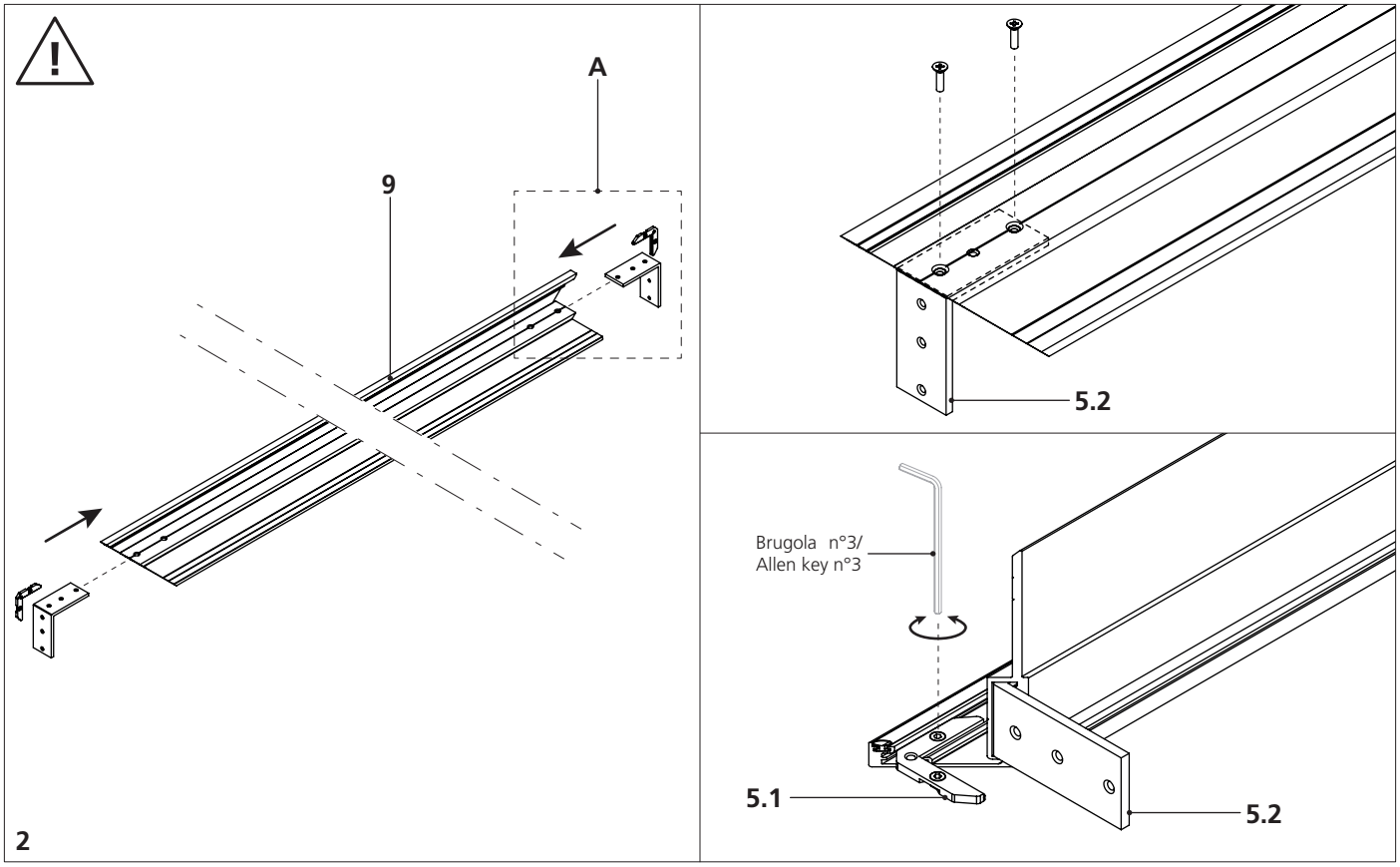

2. Prendere il traverso dello stipite, inserire le squadrette serrando l'eccentrico [5.1] e avvitare le viti [5.2].
2. Take the frame of the jamb and insert the brackets closing the eccentric part [5.1) and tighten the screws [5.2]

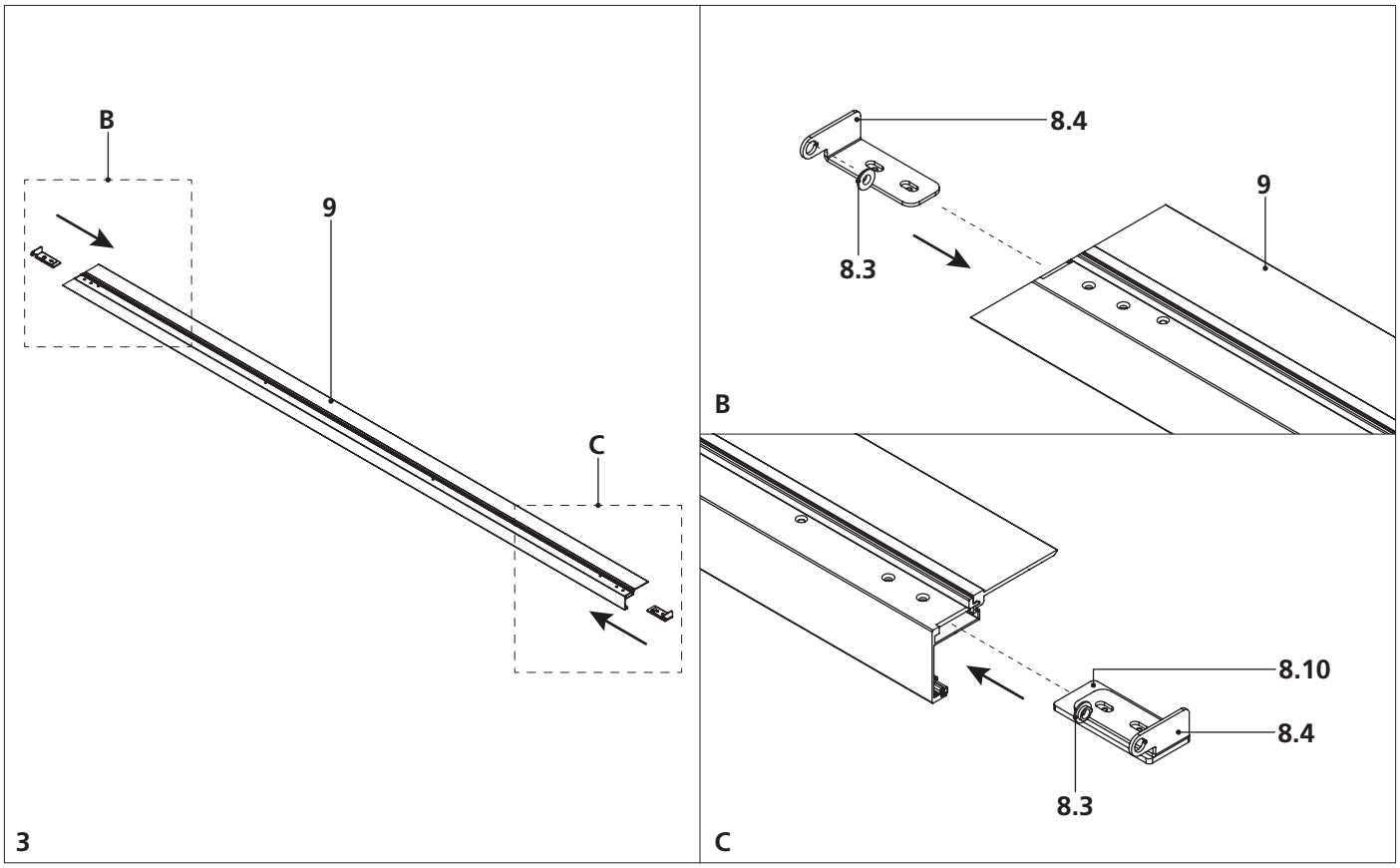

3. Montare le squadrette di supporto e la piastra di serraggio nei montanti dello stipite. Successivamente inserire le boccole nelle sedi.
3. Assemble the support brackets and the closing plate in the jambs. Then, insert the bushings in their place.

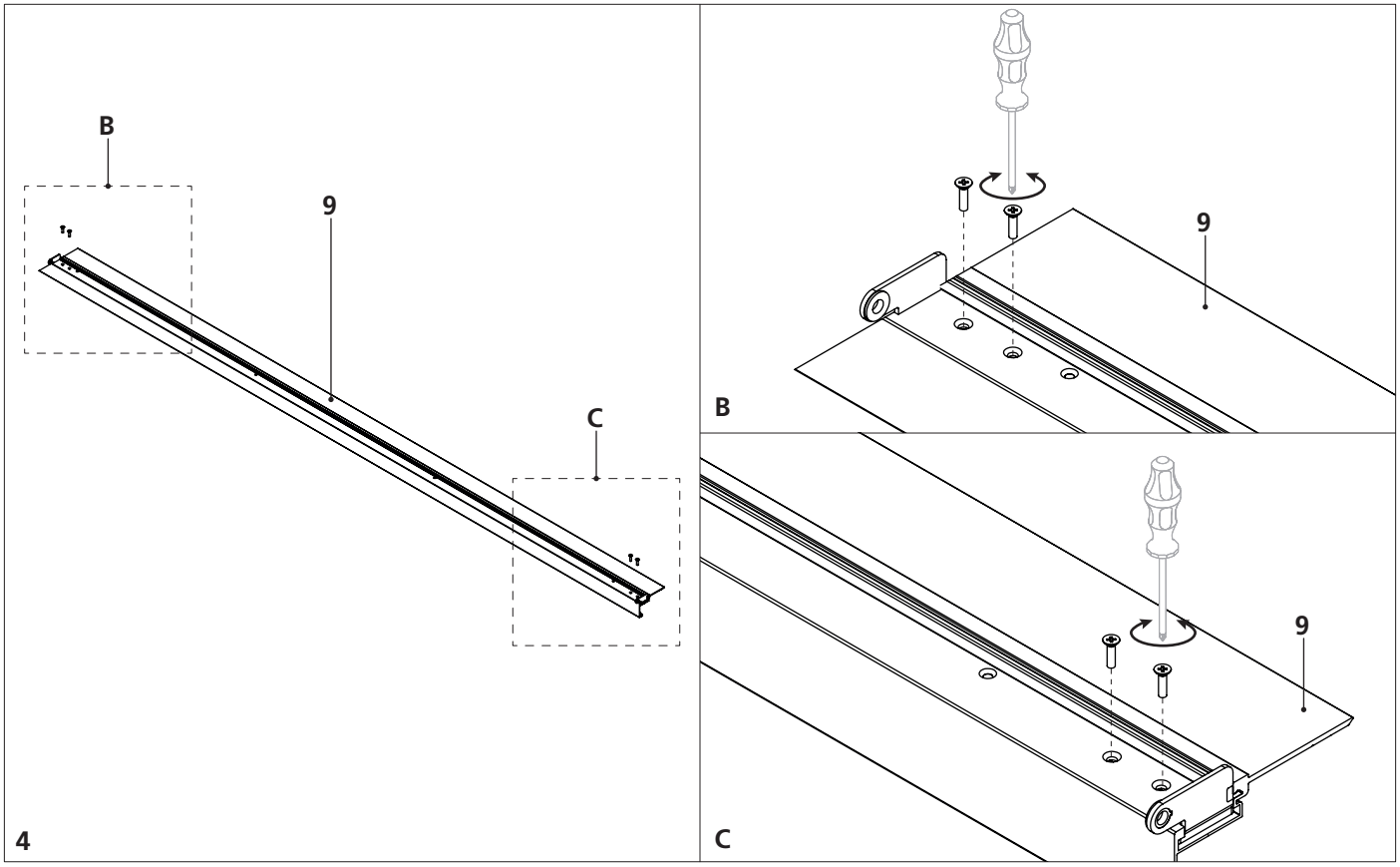

4. Serrare le viti.
4. Tighten the screws.

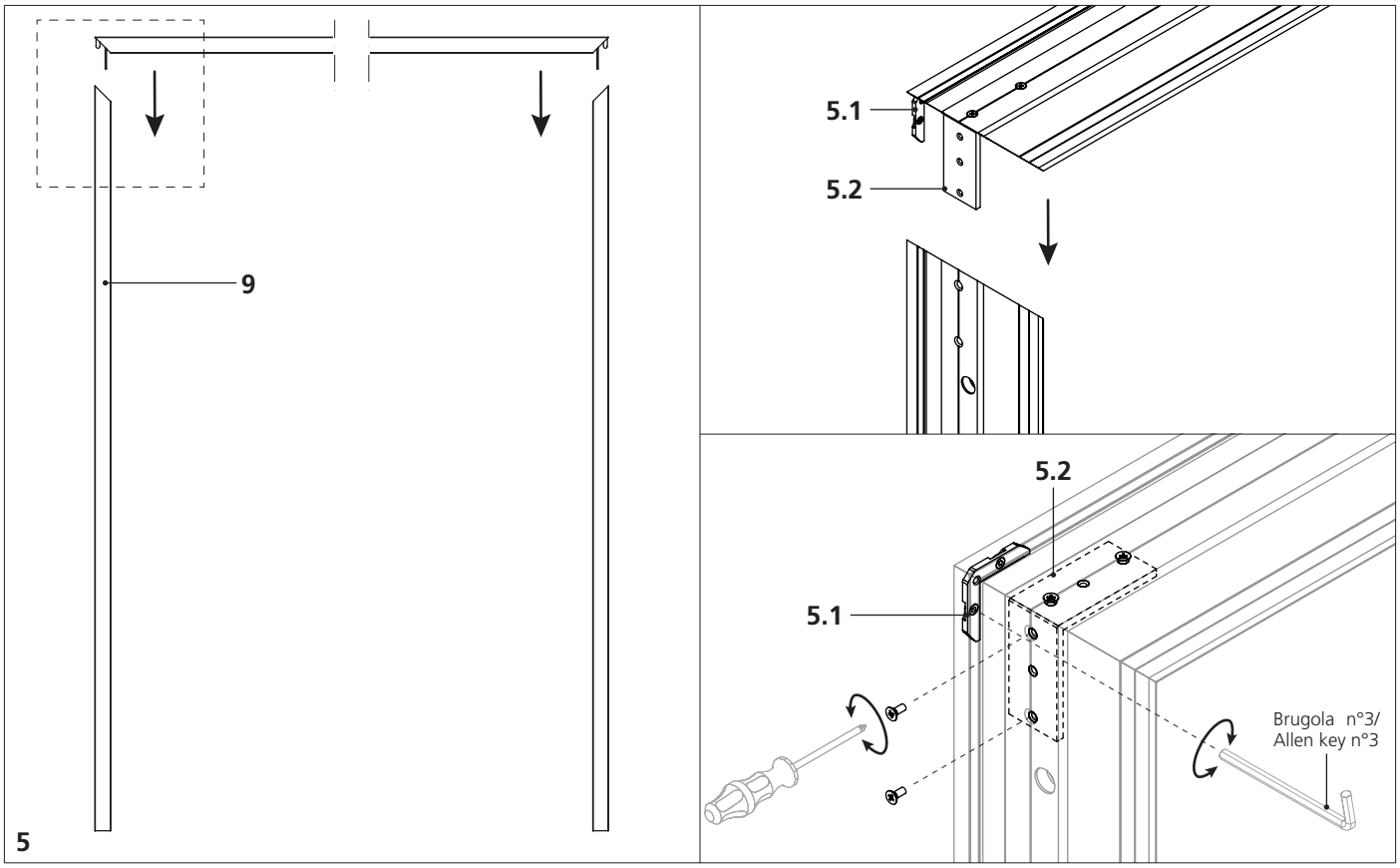

5. Unire ad incastro i componenti dello stipite. Chiudere l'eccentrico della squadretta [5.1] e avvitare le viti nella squadretta [5.2].
5. Join the jamb parts. Close the eccentric part of the square [5.1] and tighten the screws in the square [5.2].

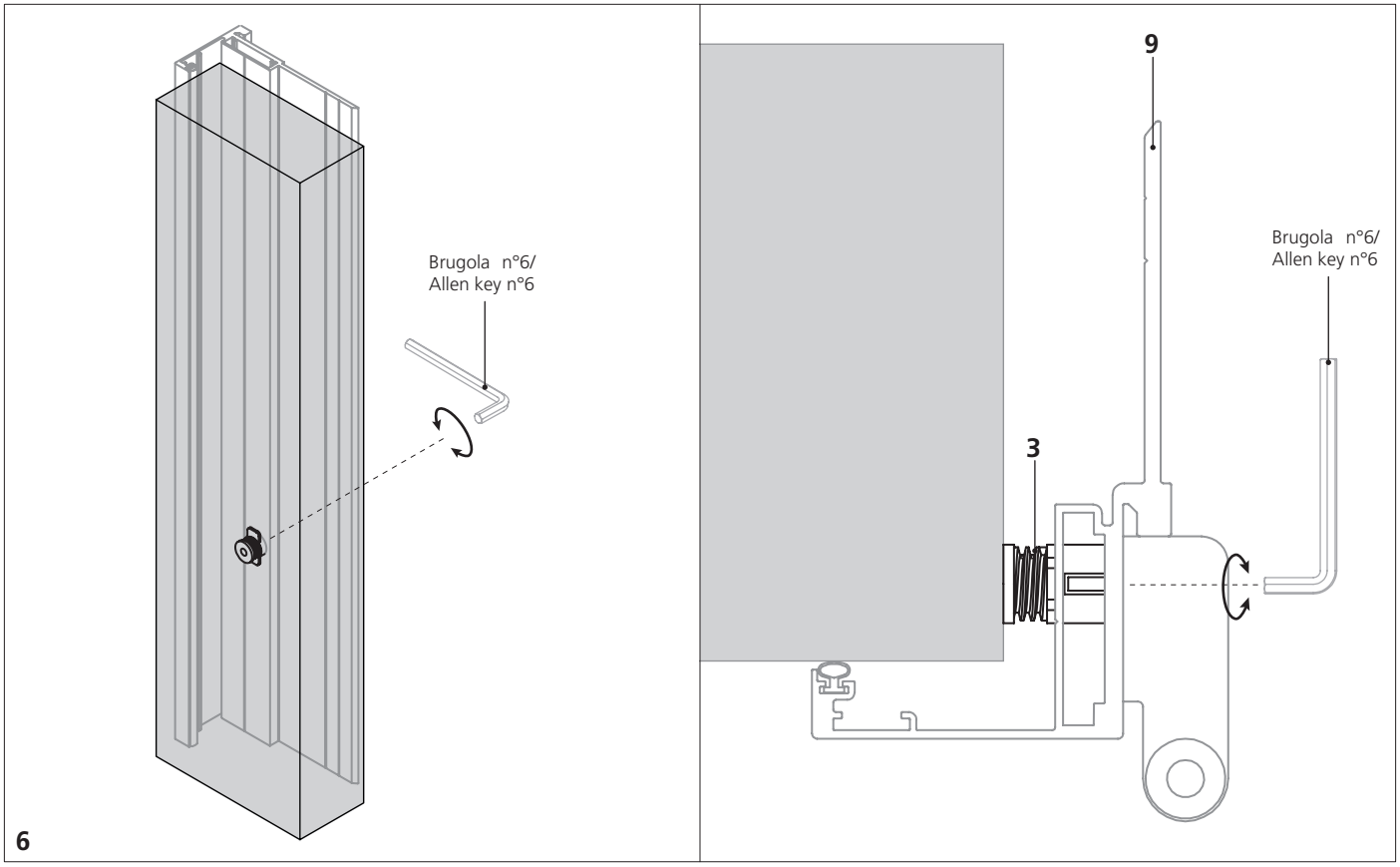

6. Posizionare lo stipite sul falso telaio. Tramite i regolatori, distanziare simmetricamente gli stipiti.
6. Place the jamb on the counter frame. Symmetrically distance the jambs by means of the regulators.

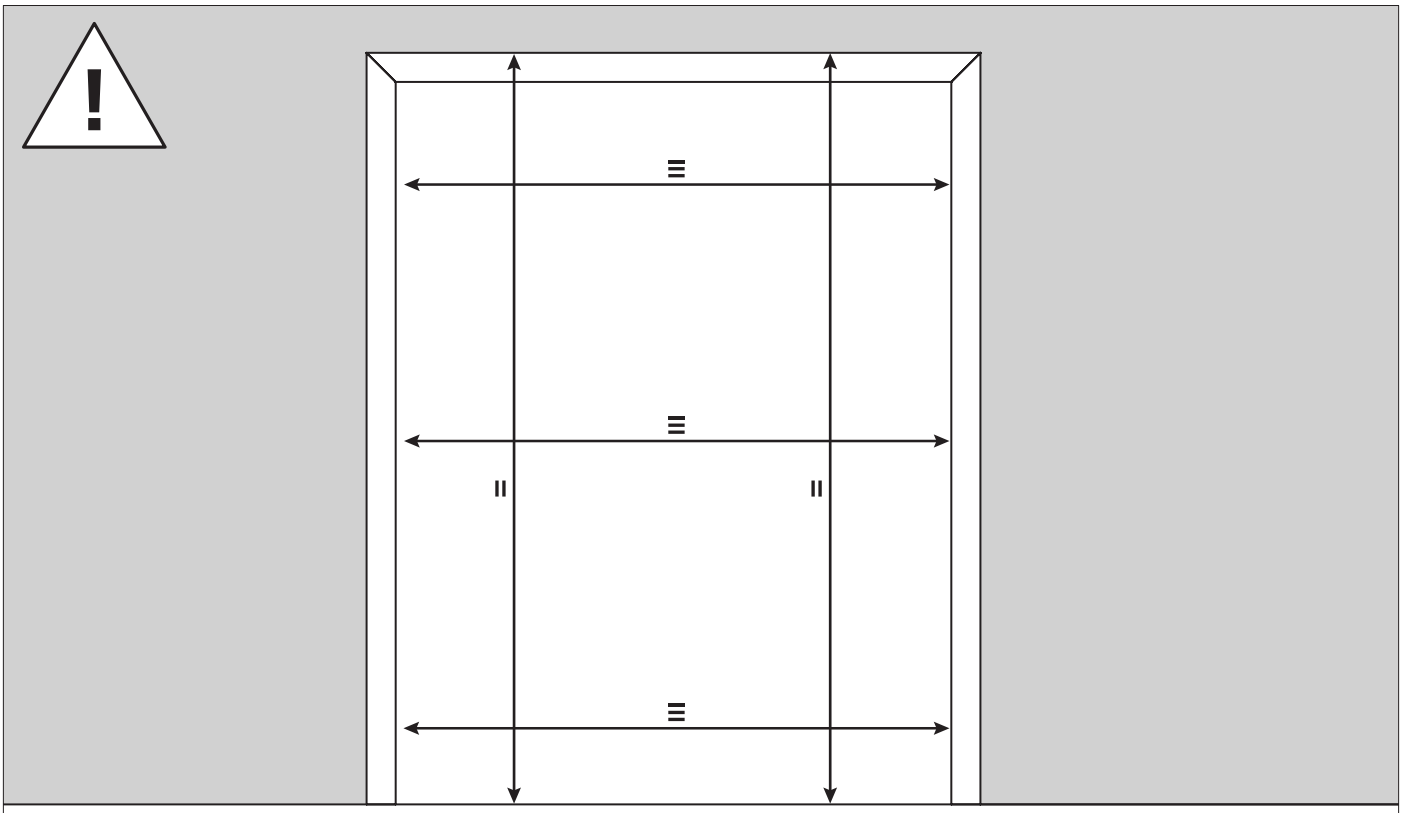

7

7. ATTENZIONE Controllare che il telaio sia perfettamente a piombo.
7. IMPORTANT Make sure that the frame is perpendicular and plumb line.

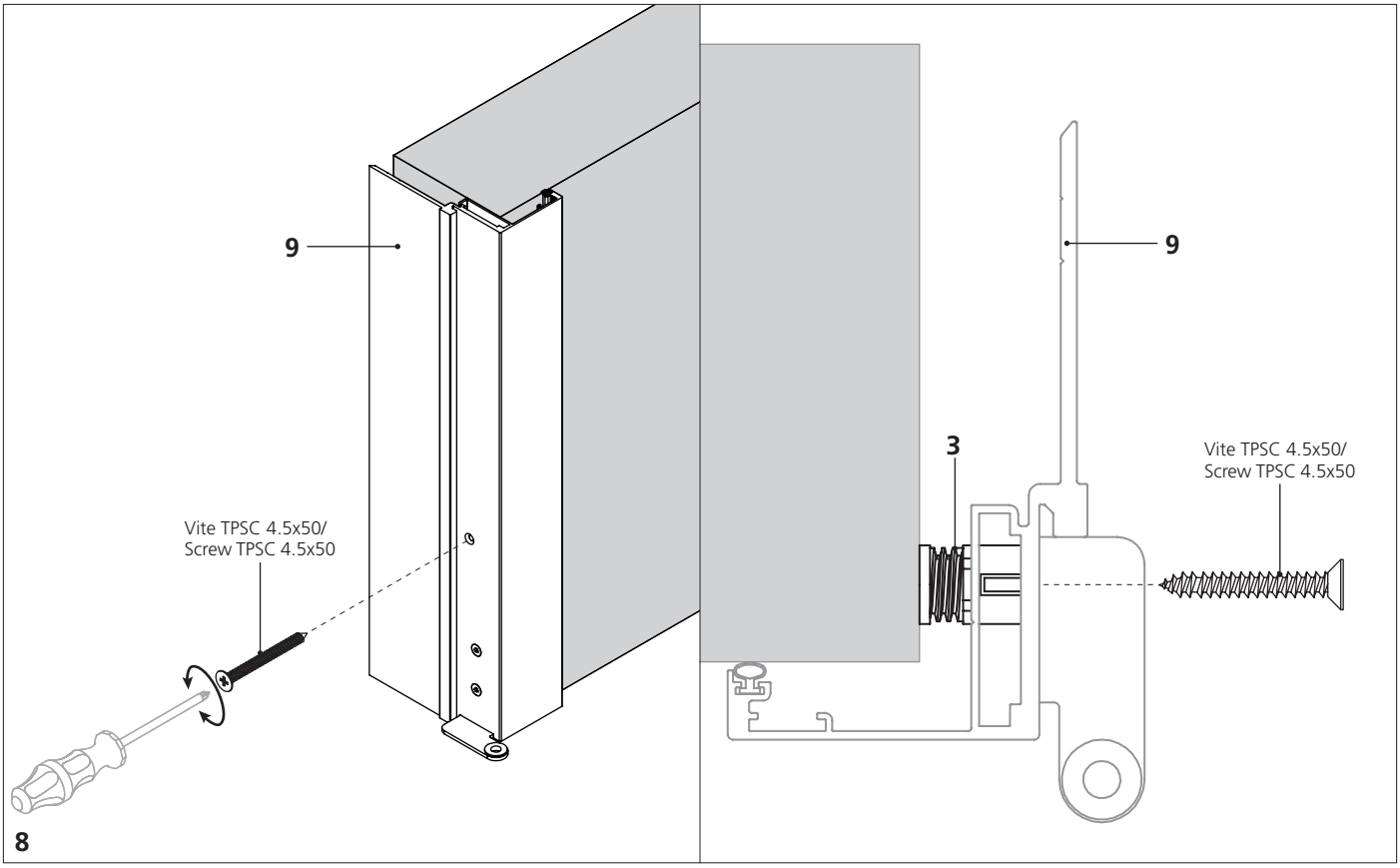

8

8. Fissare lo stipite al falsotelaio.
8. Fix the jamb to the counter frame.

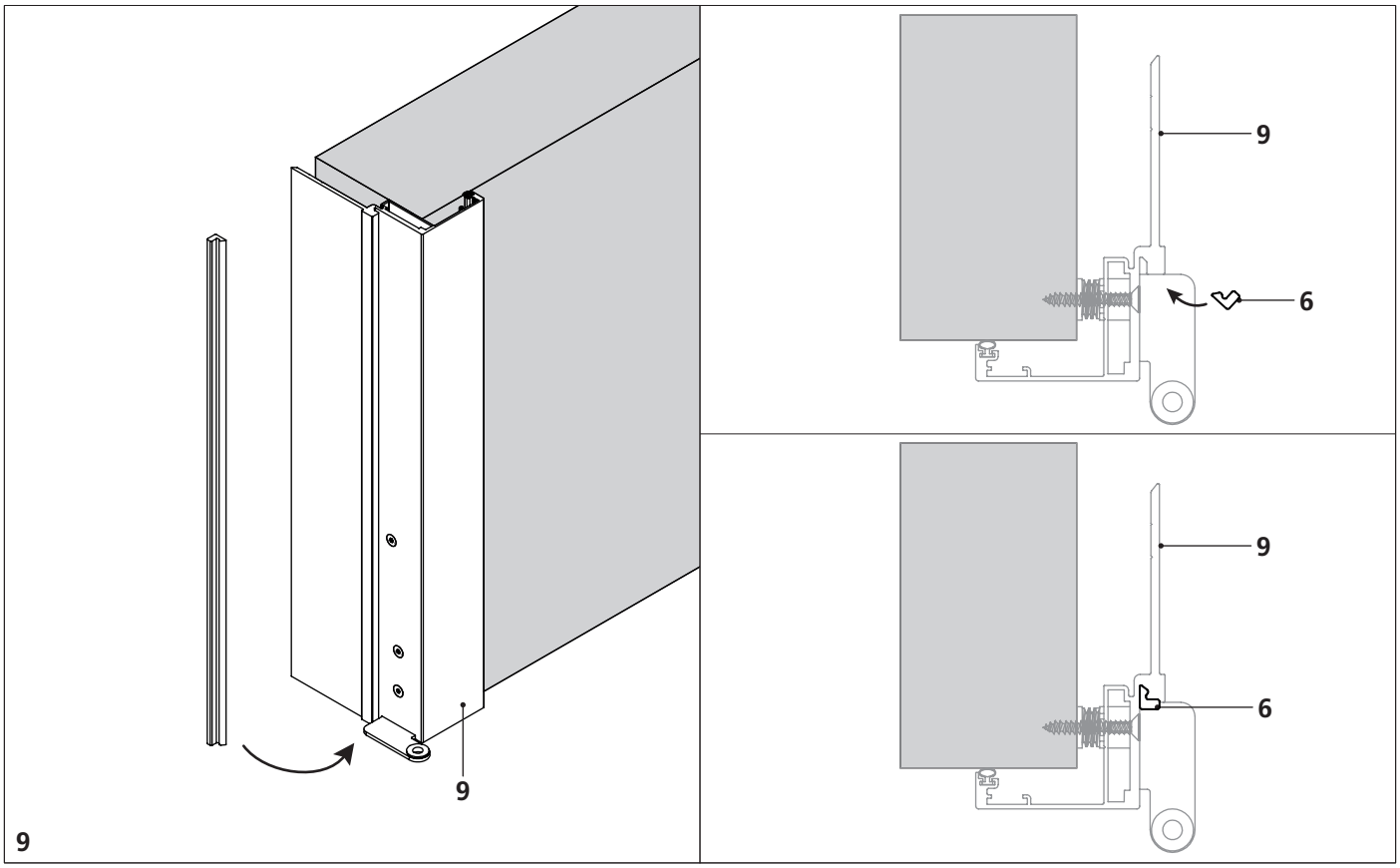

9. Inserire la guarnizione di battuta.
9. Insert the closure seal.

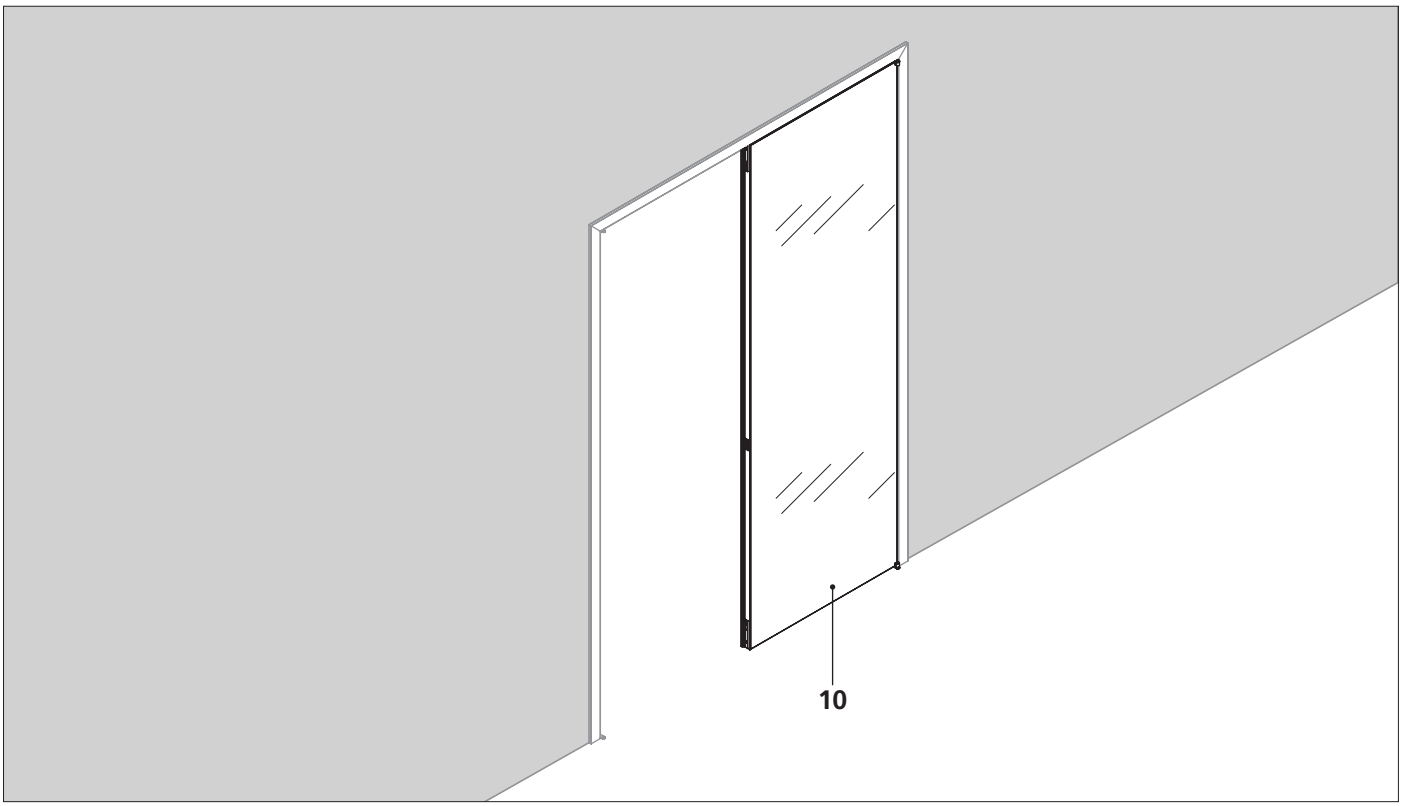

Montaggio anta secondaria (con catenaccio)
Installation of second door (with blocks)

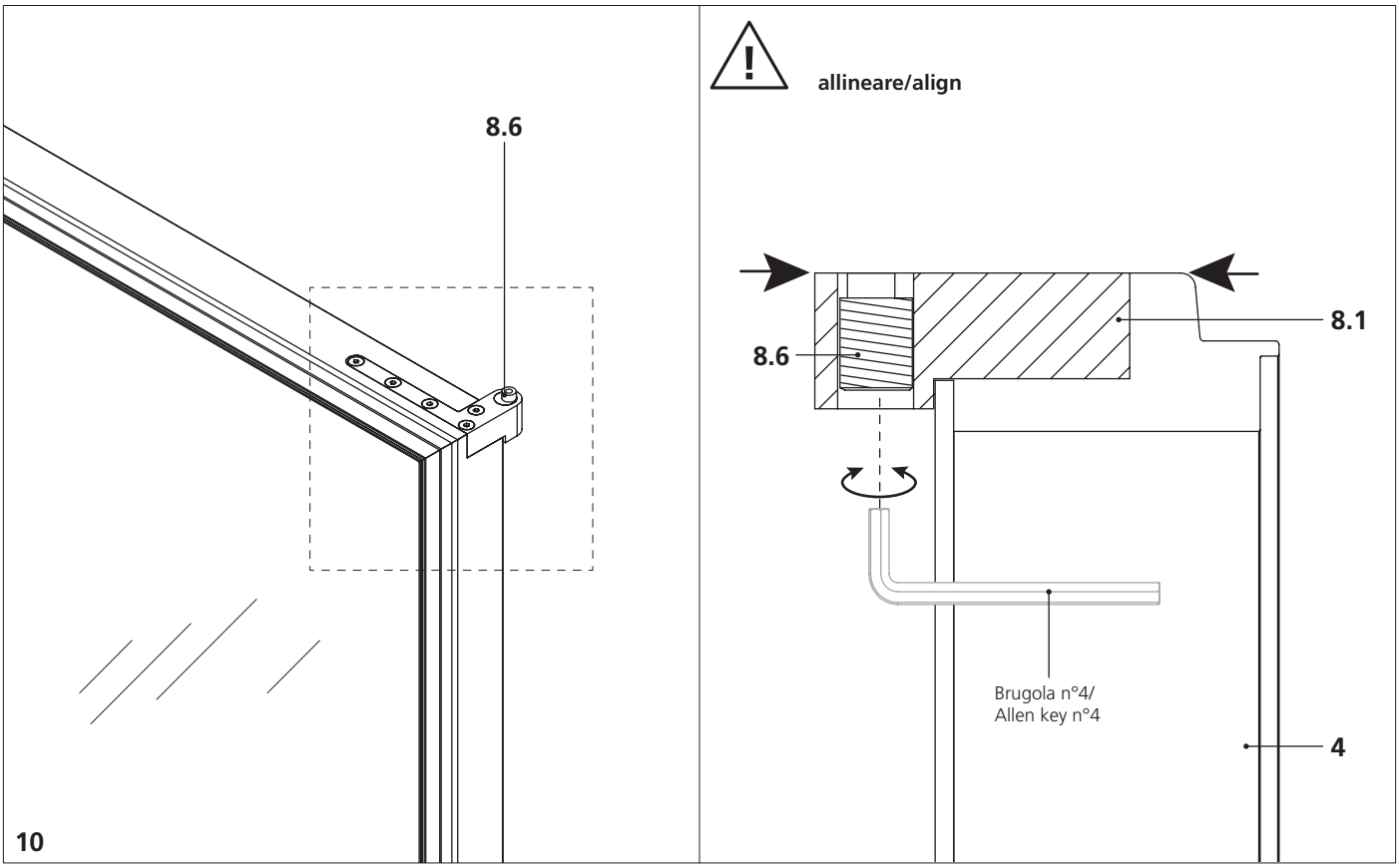

10. Verificare che il perno eccentrico superiore sia posizionato all'interno della cerniera stessa.
10. Ensure that the upper eccentric pin is correctly located inside the hinge.

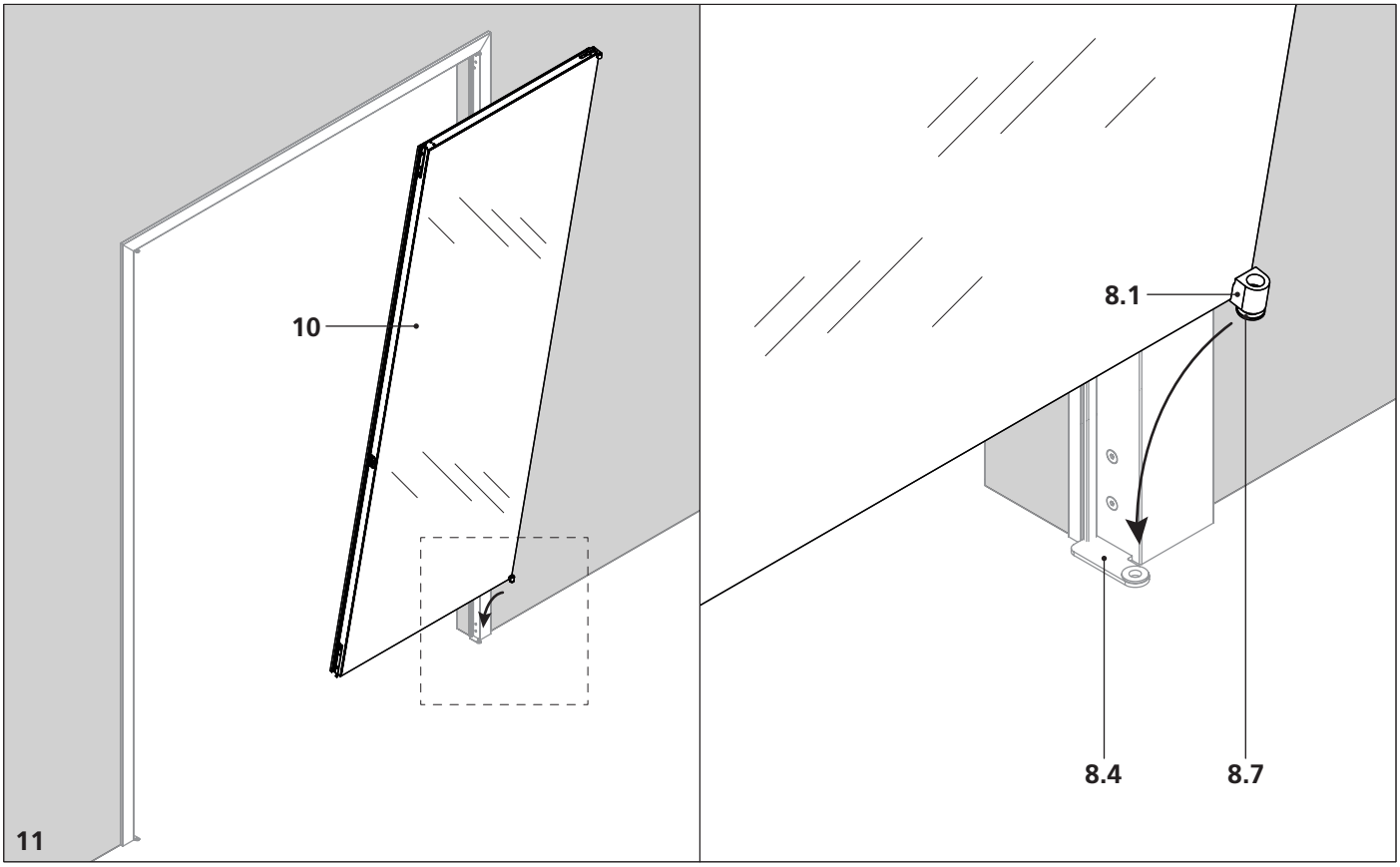

11. Inclinare l'anta e infilare il perno inferiore nella squadretta inferiore.
11. Tilt the door forward and fit the lower pin into the lower square.

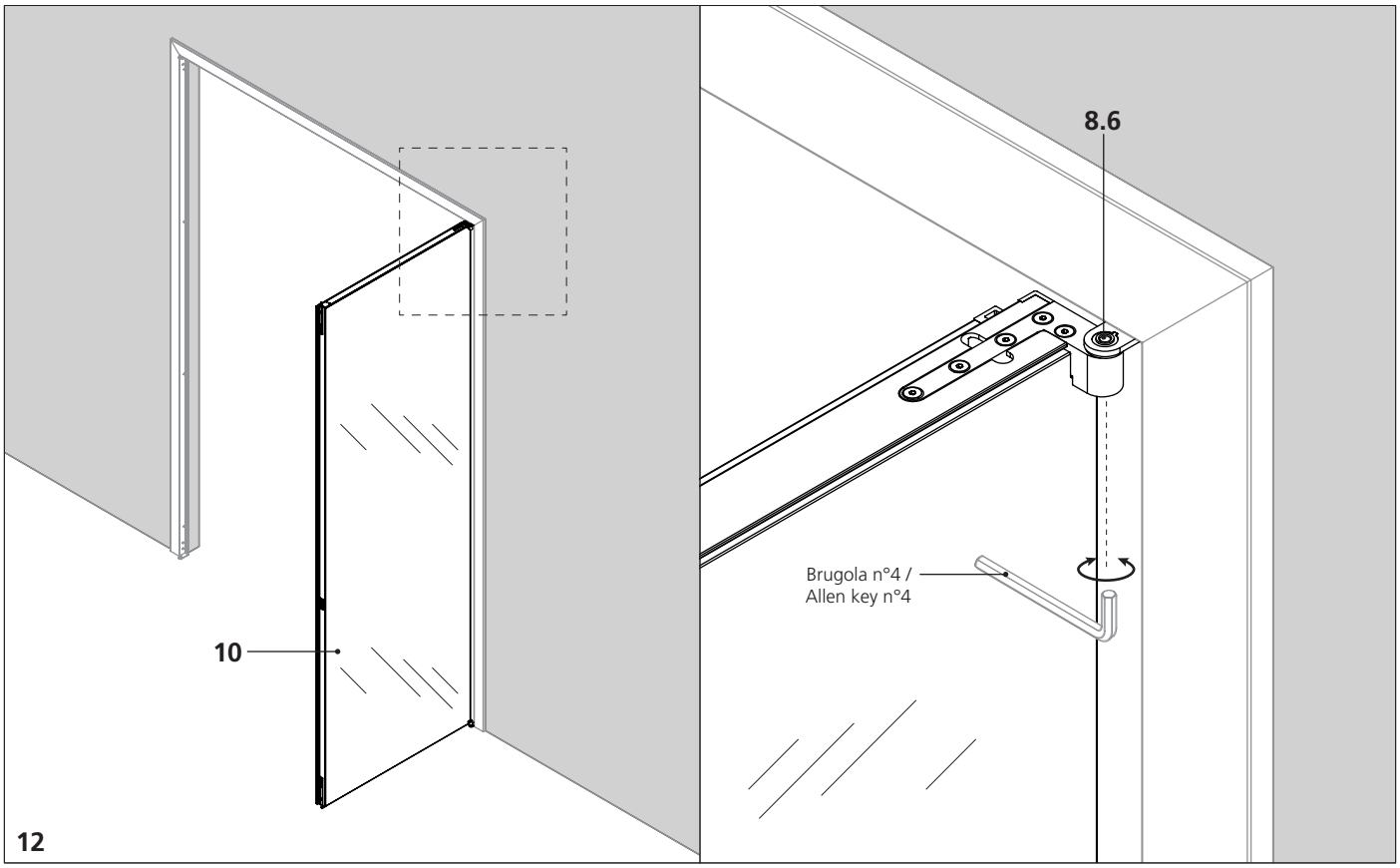

12. Inclinare l'anta e infilare il perno inferiore nella squadretta inferiore.
12. Tilt the door forward and fit the lower pin into the lower square.

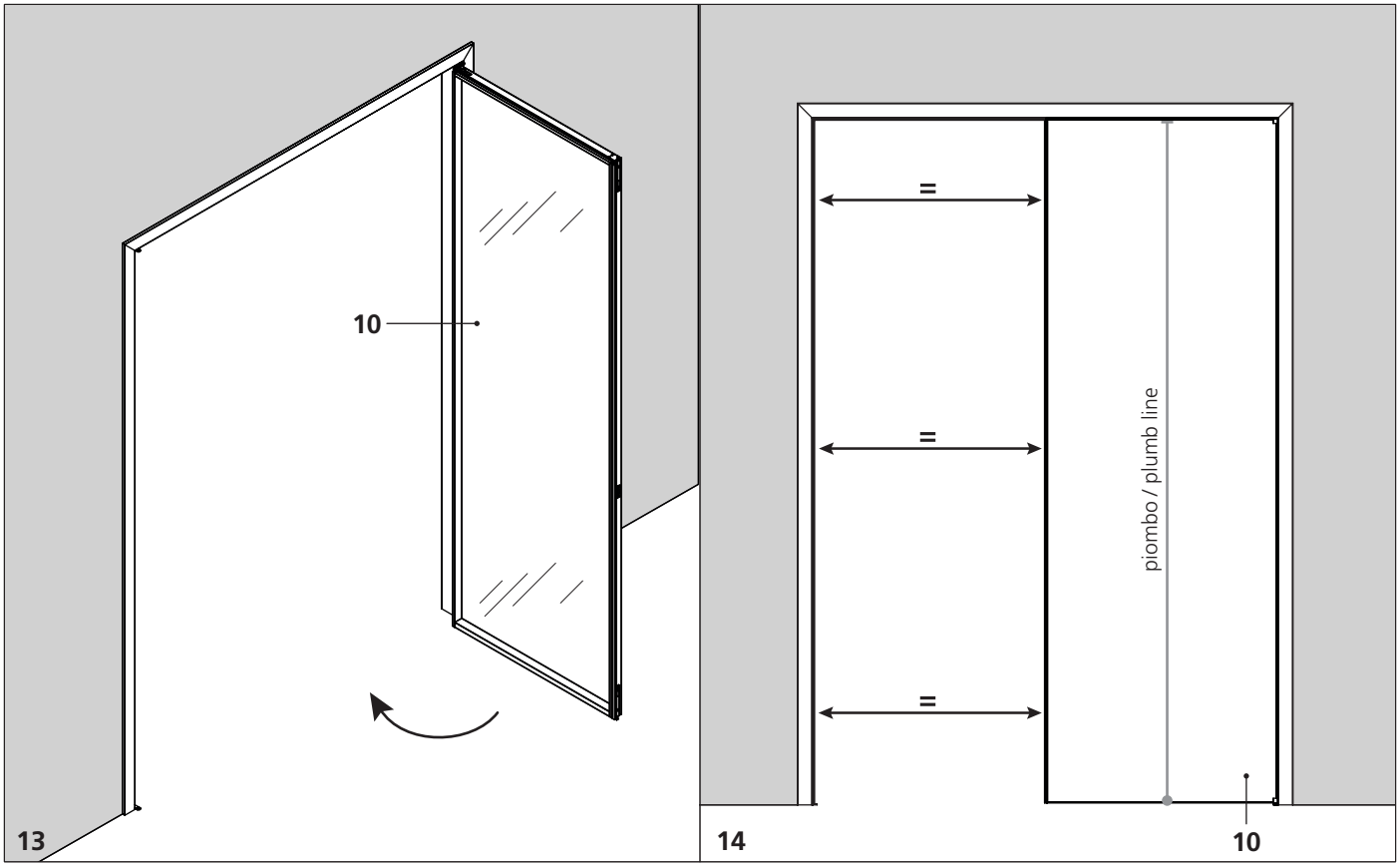

13. Chiudere l'anta. / 14. Verificare che l'anta sia perfettamente a piombo, intervenendo, se necessario, sulla regolazione delle cerniere.
13. Close the door. / 14. Make sure that the door is perfectly plumb line, acting, if necessary, on the hinge regulation.

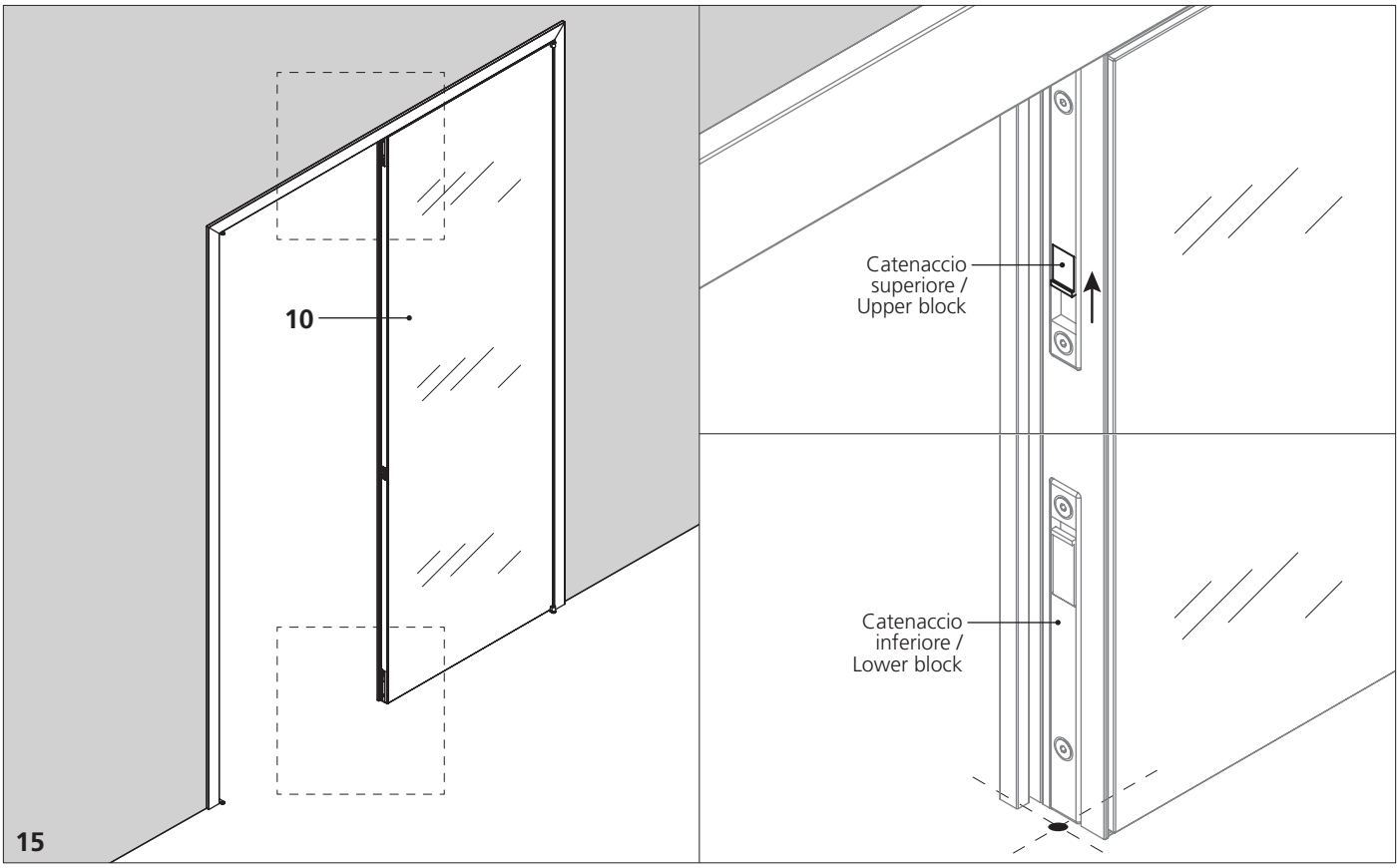

15. Chiudere il catenaccio superiore nel foro predisposto sul traverso del telaio. / Segnare il pavimento in corrispondenza del catenaccio inferiore.
15. Close the upper block in the premade hole on the frame cross piece. / Mark the floor in correspondence of the lower block.

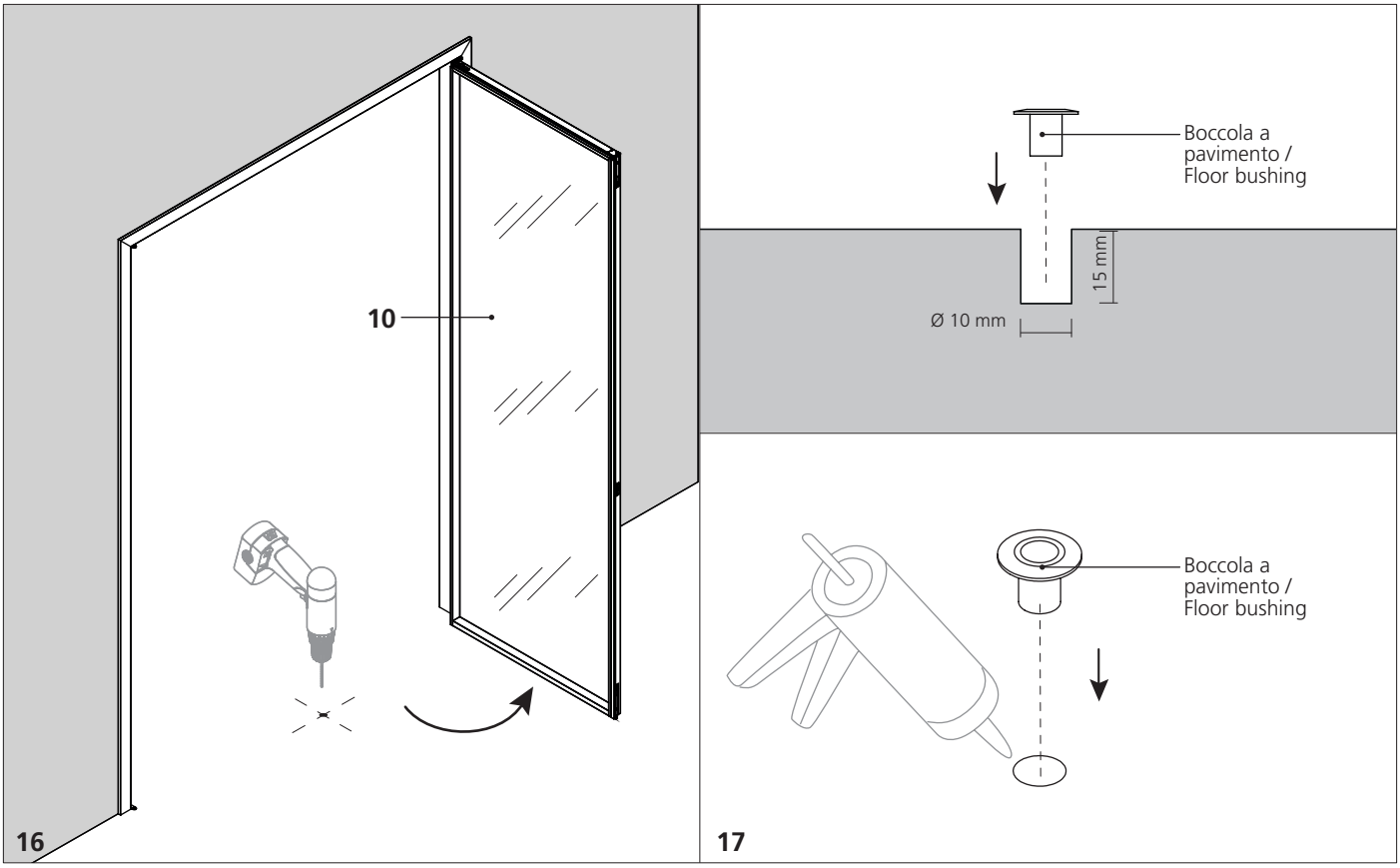

16. Aprire l'anta e forare il pavimento. / 17. Inserire la boccola e fissarla con colla o silicone.
16. Open the door and drill the floor. / 17. Insert the bushing and fix it with silicone or glue.

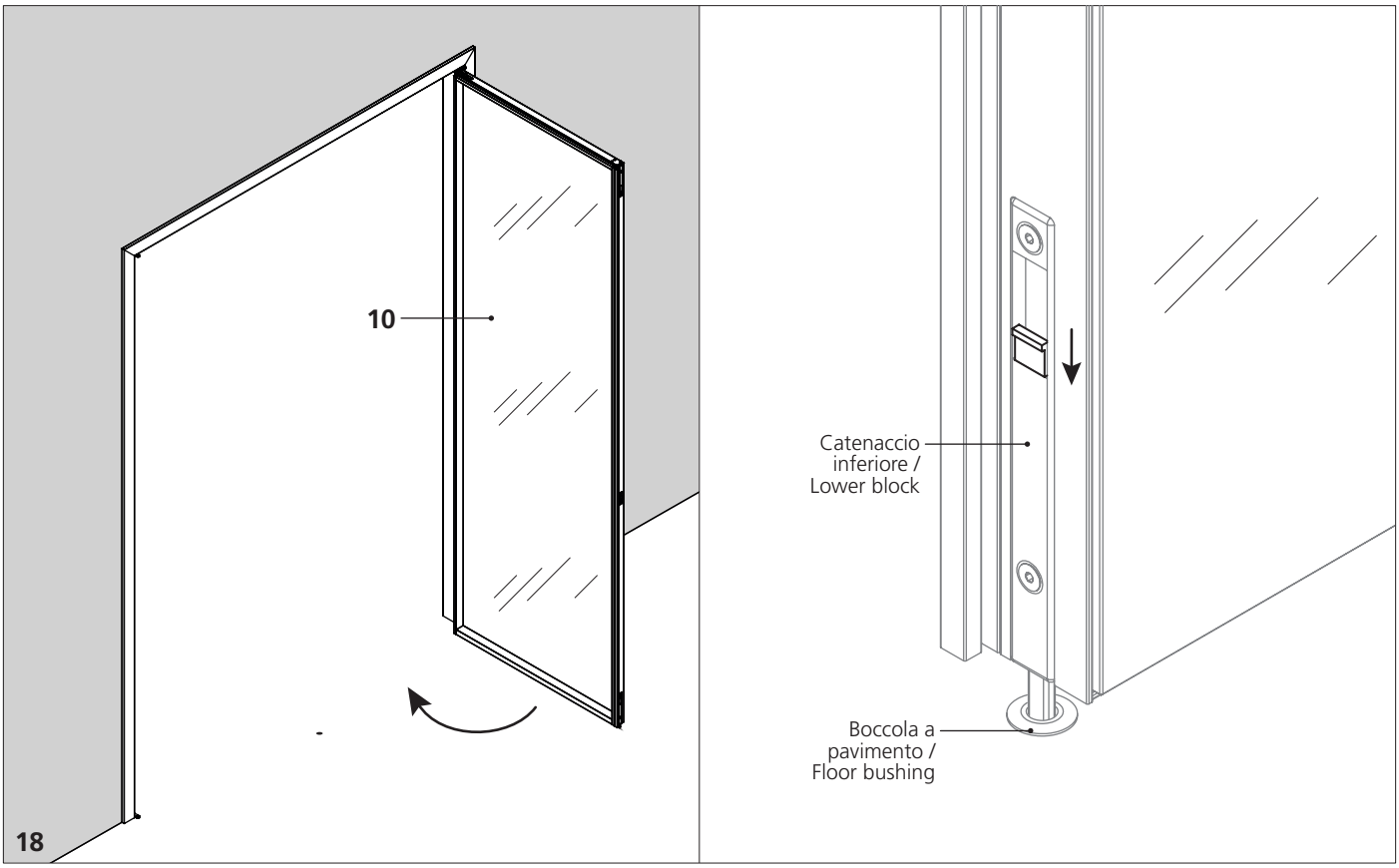

18. Chiudere l'anta e verificare il blocco a pavimento e a soffitto.
18. Close the door and check the floor and ceiling block.

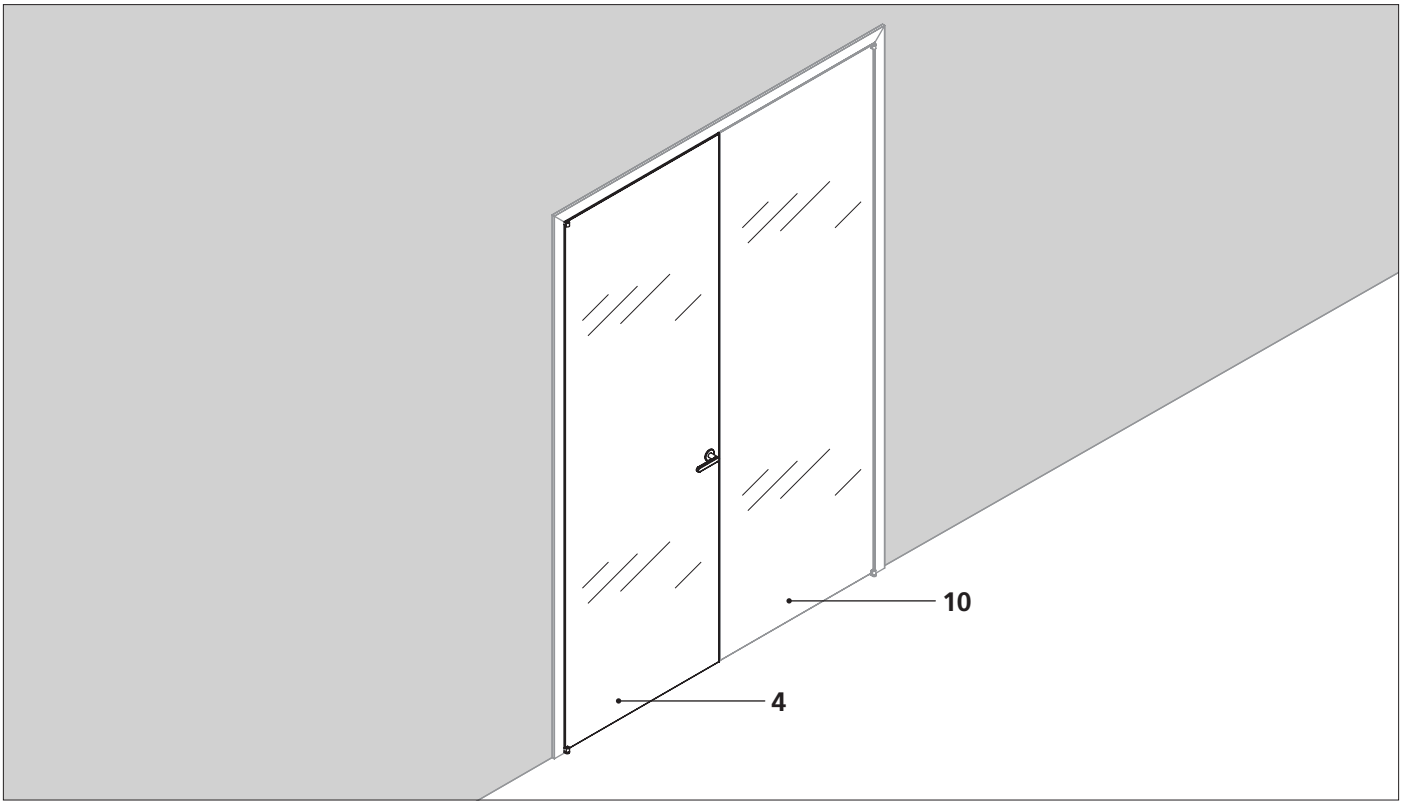

Montaggio anta con maniglia
Installation of the door with handle

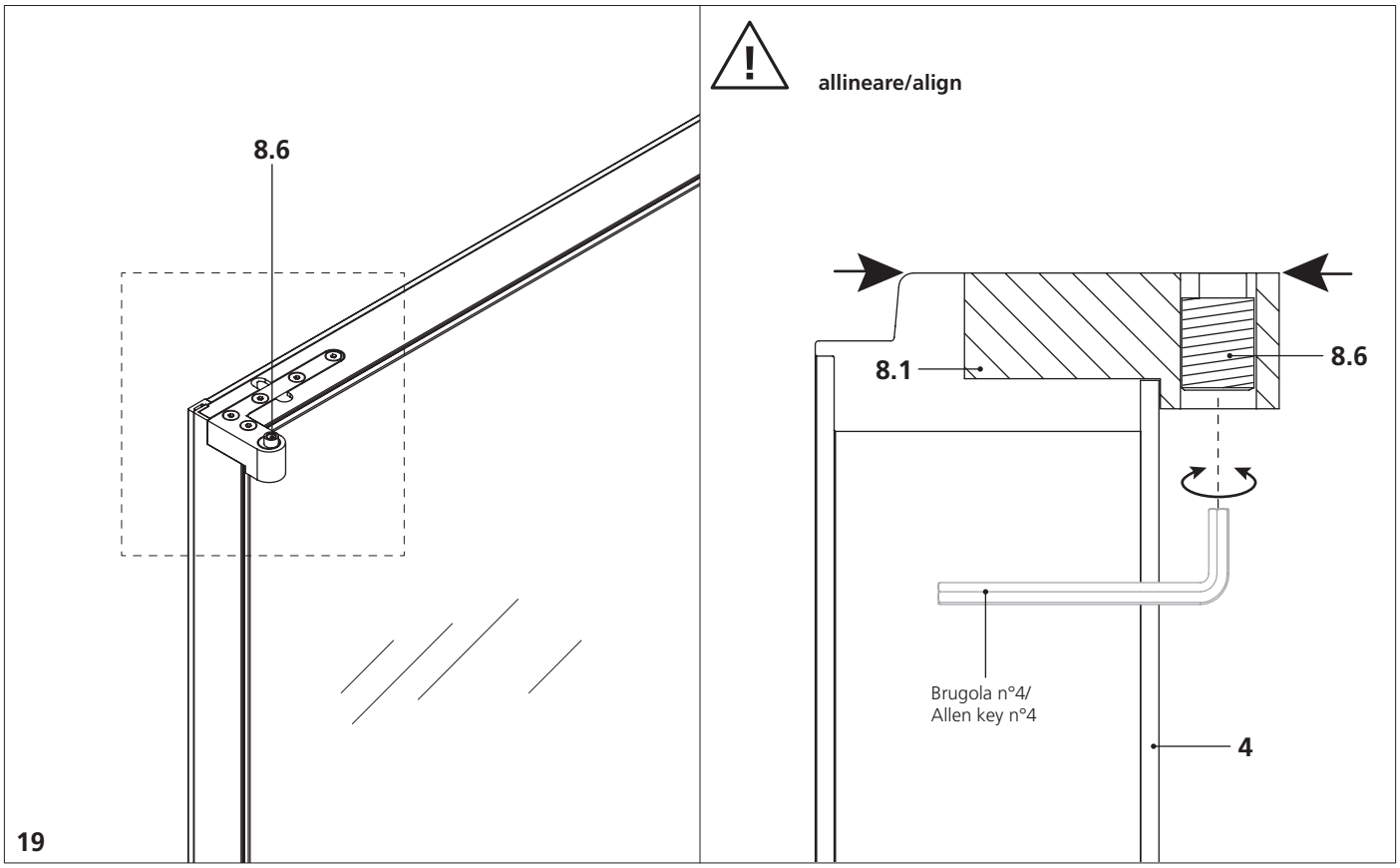

19. Verificare che il perno eccentrico superiore sia posizionato all'interno della cerniera stessa.
19. Ensure that the upper eccentric pin is correctly located inside the hinge.

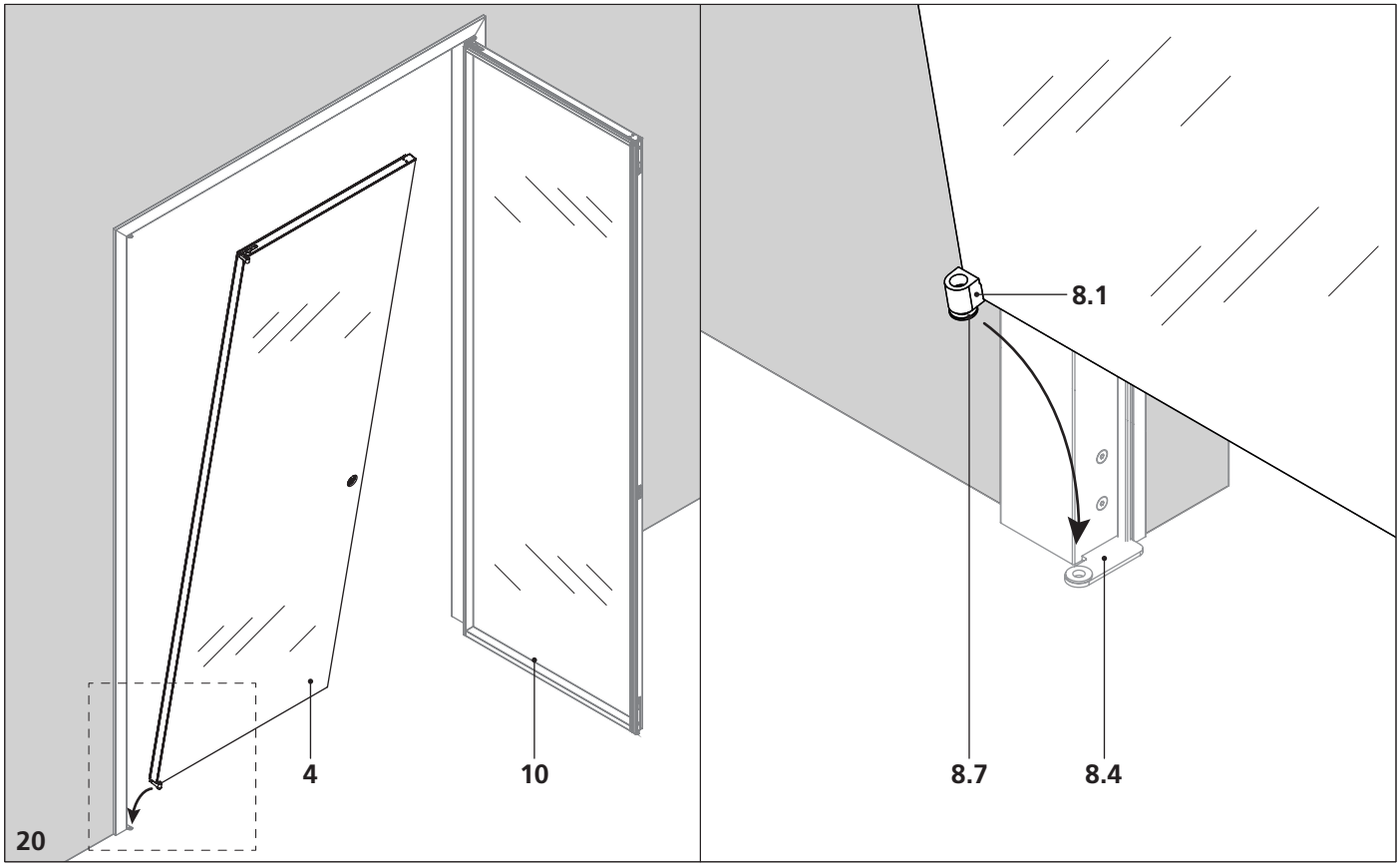

20. Inclinare l'anta e infilare il perno inferiore nella squadretta inferiore.
20. Tilt the door forward and fit the lower pin into the lower square.

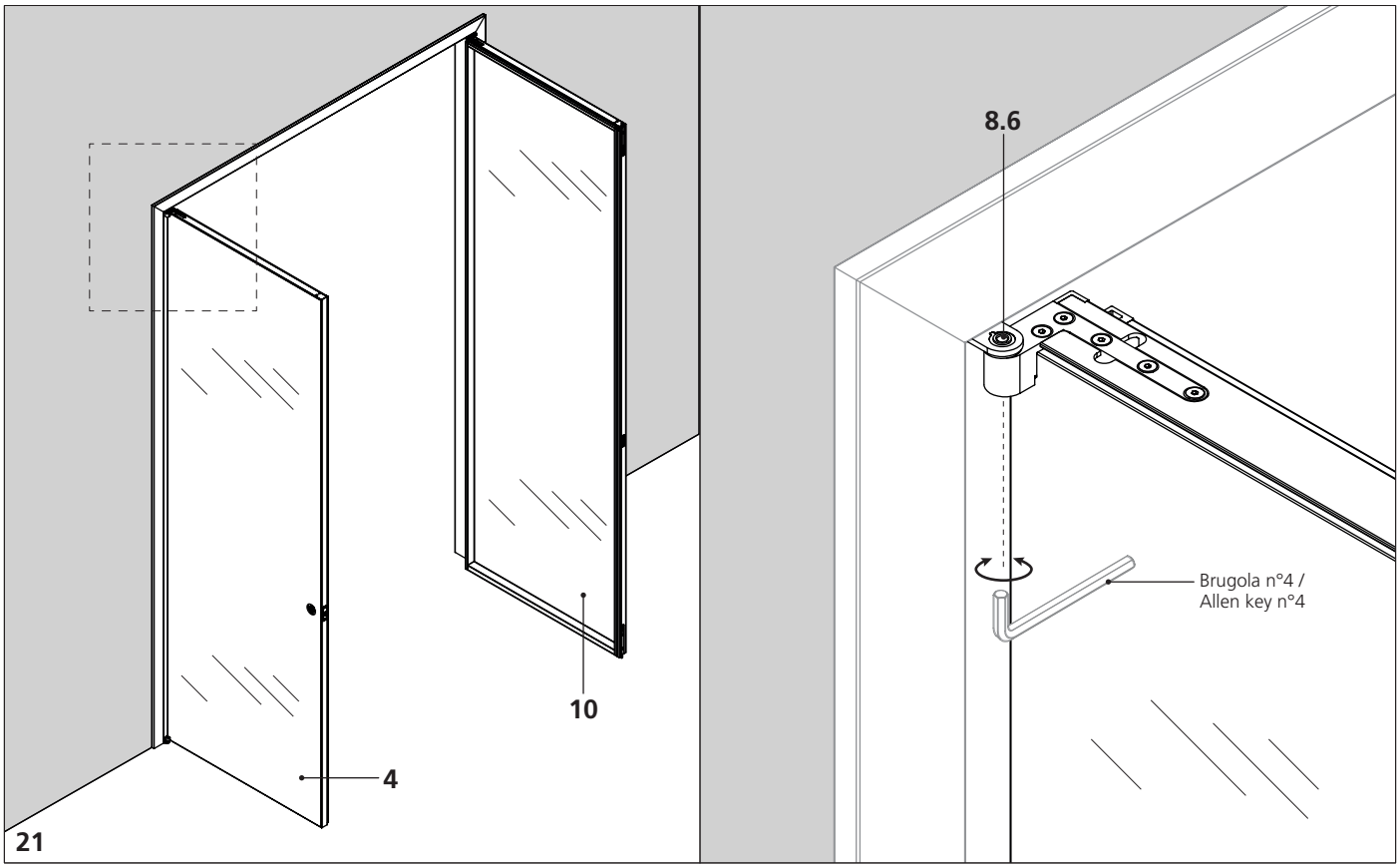

21. Raddrizzare l'anta, mettere in corrispondenza la squadretta superiore con il perno eccentrico superiore ed avvitare.
21. Position the door upright. Align the upper fitting with the upper eccentric pin and screw together.

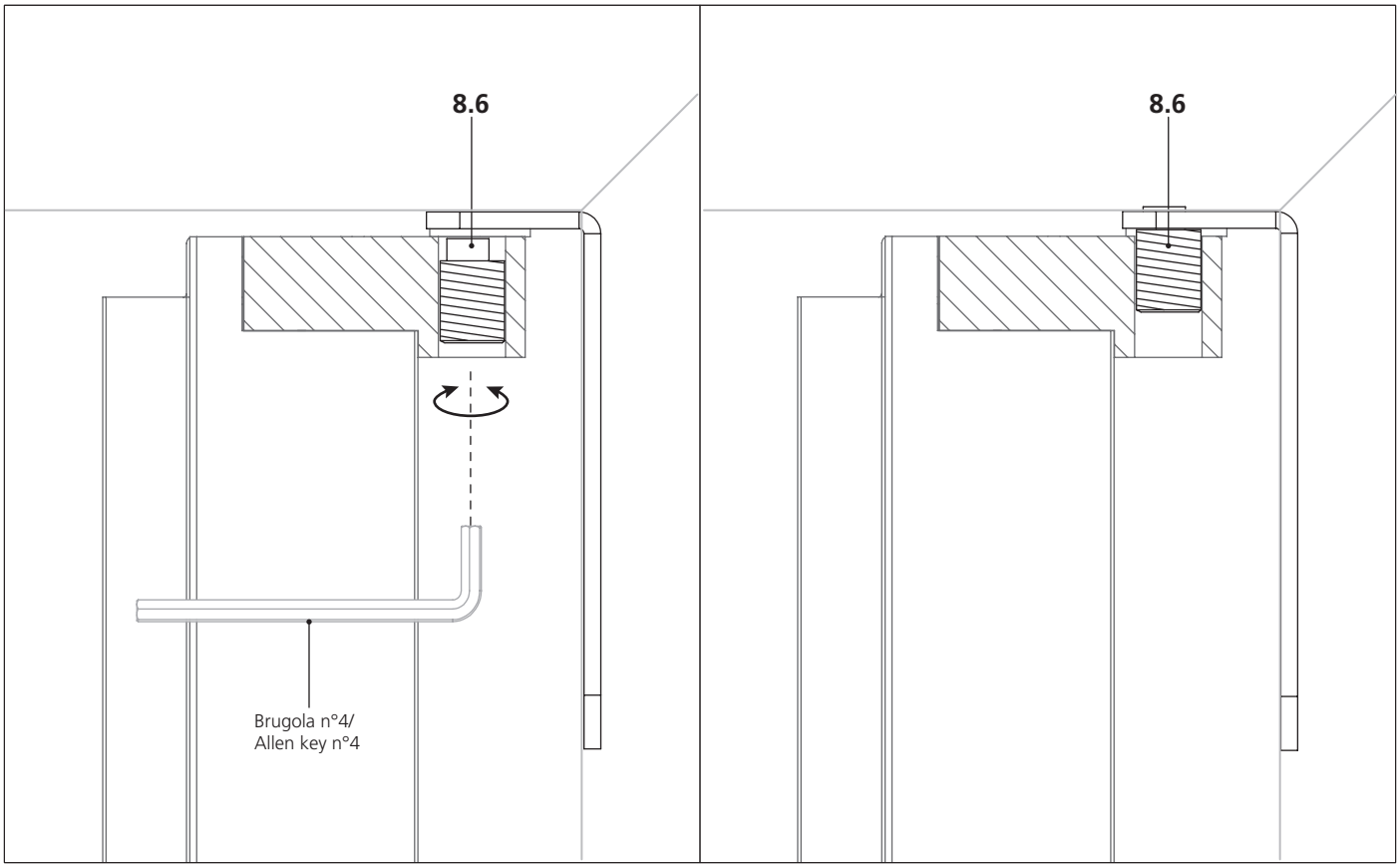

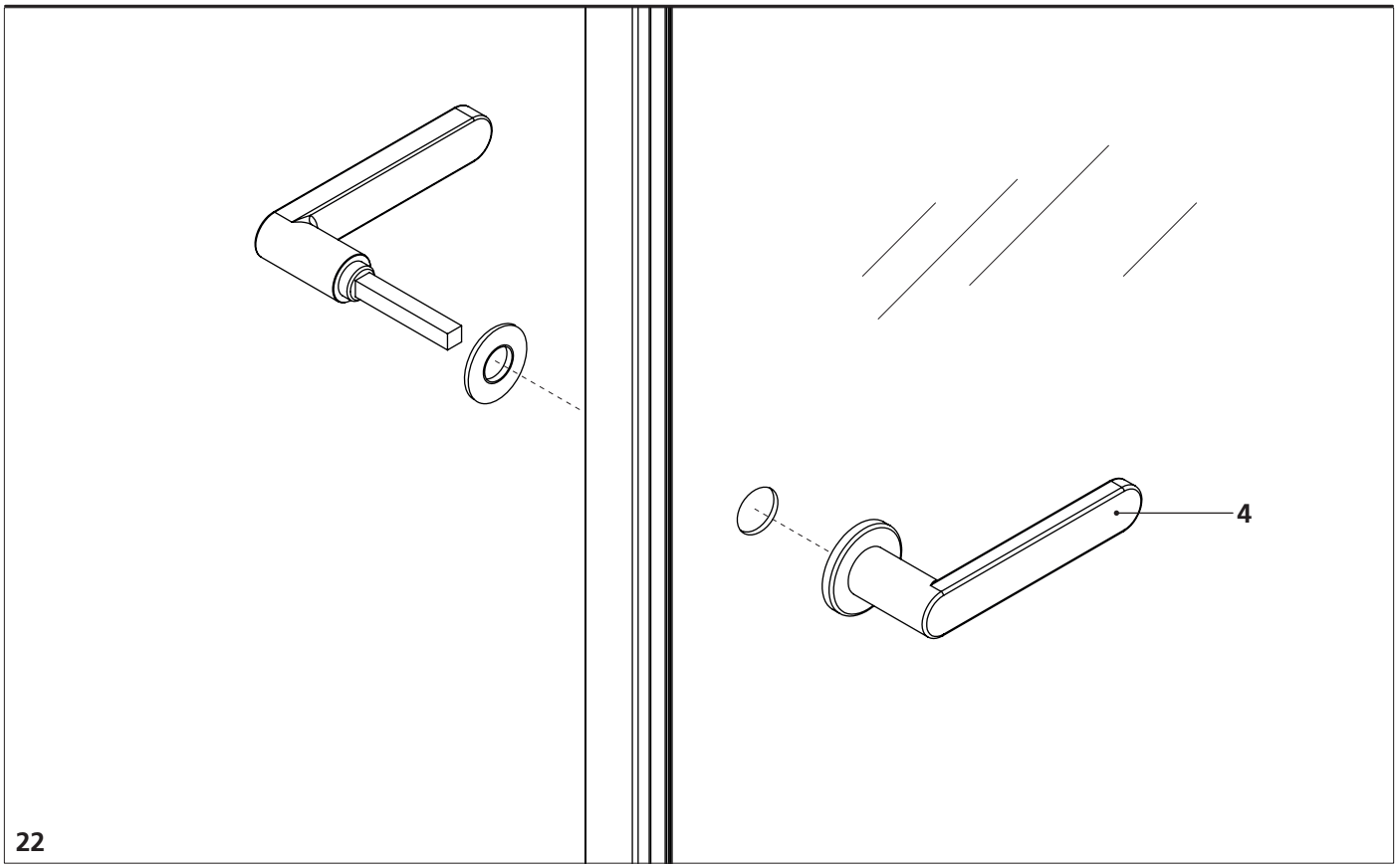

22. Inserire la maniglia.
22. Insert the handle.

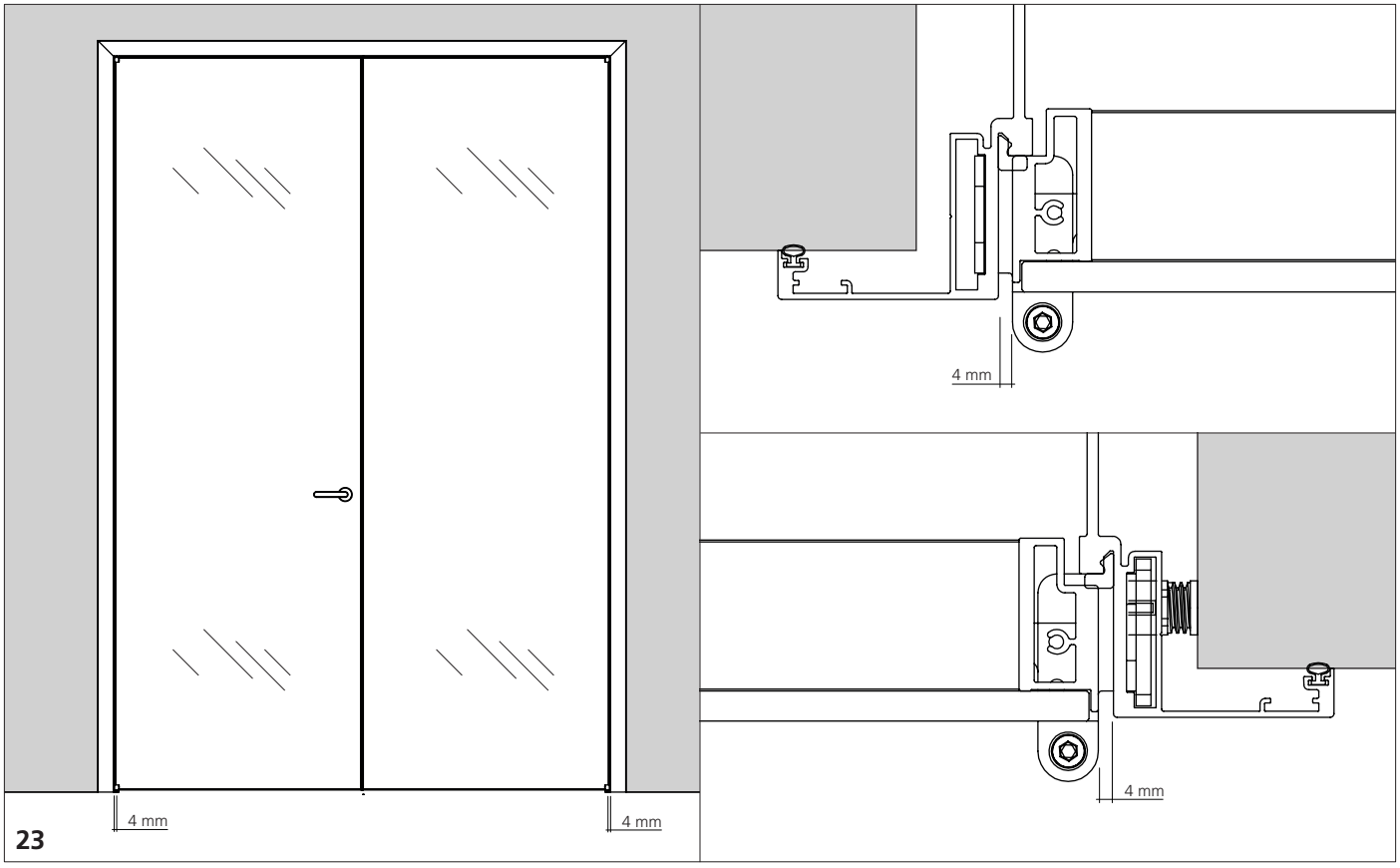

23. Chiudere la porta per controllare che la luce tra anta e stipite sia uguale da entrambi i lati e procedere alle eventuali regolazioni.
23. Close the door in order to check that the gap between the door and jamb is the same from both sides and then make the necessary adjustments.

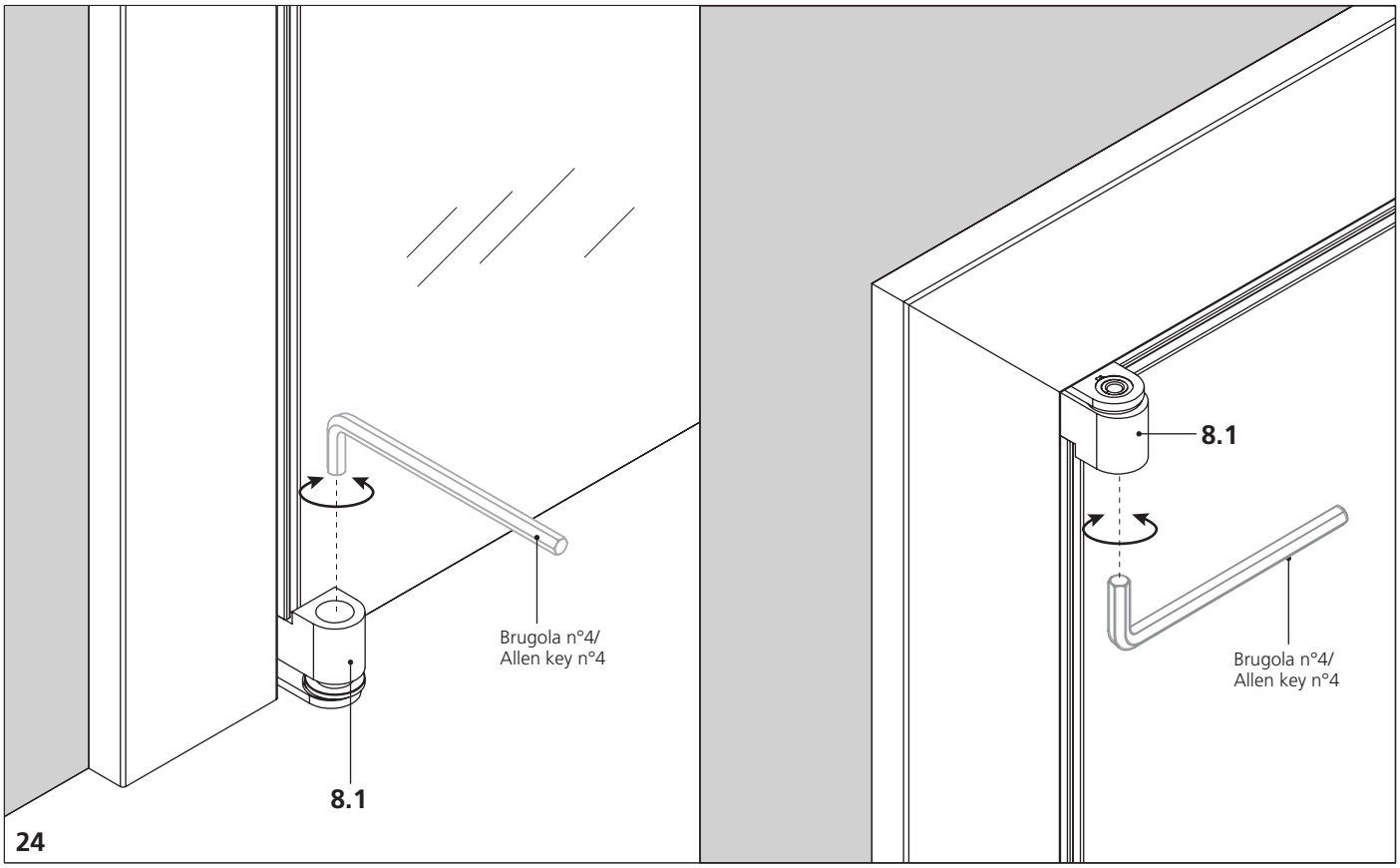

24. Regolare la luce della porta agendo sui perni eccentrici con una chiave a brugola.
24. Adjust the door acting on its eccentric pins with an allen key to obtain a smooth clean opening.

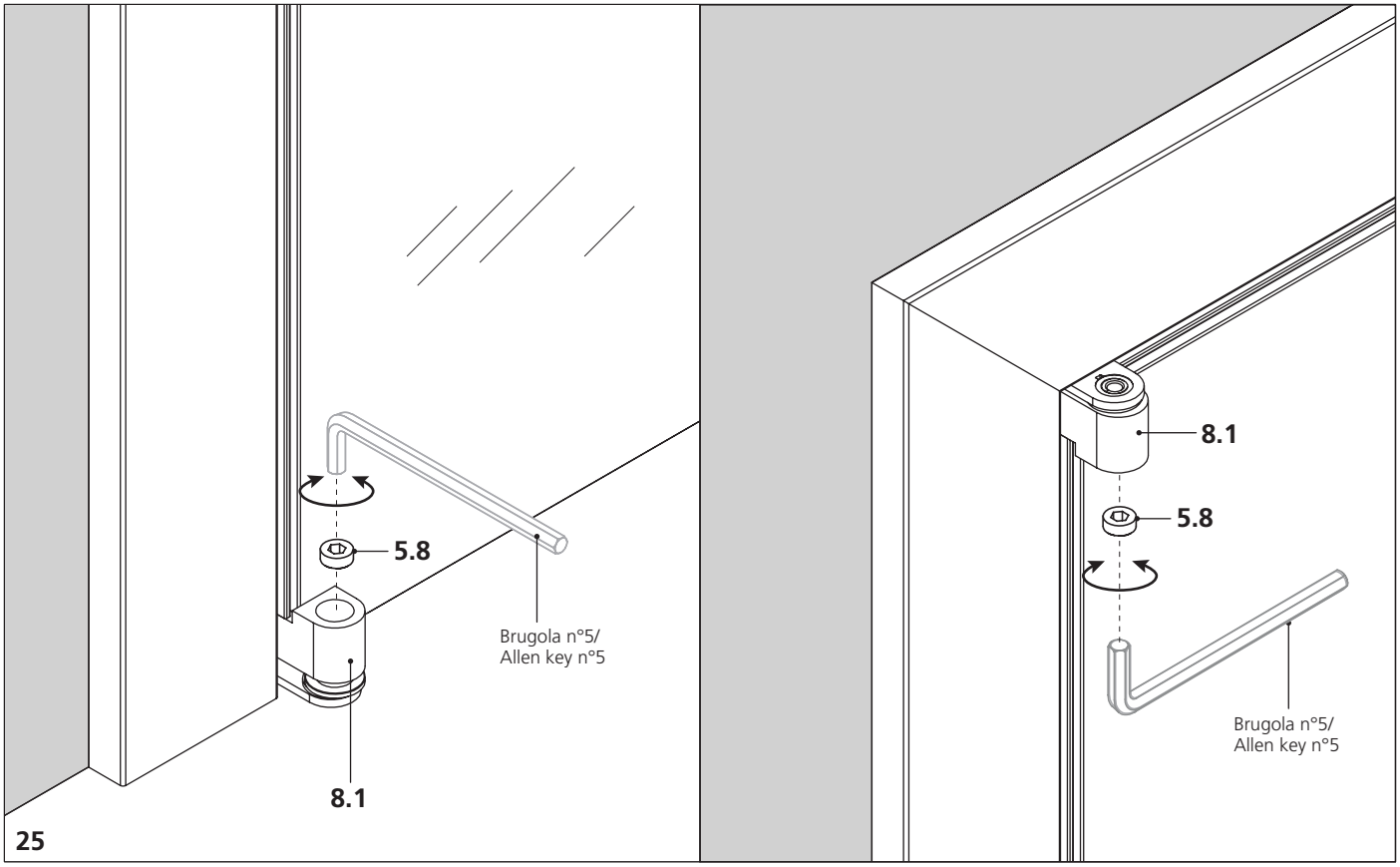

25. Avvitare il grano di blocco per mantere il perno eccentrico nella posizione corretta.
25. Fit the pin fastening dowel to keep the eccentric pin correctly aligned.

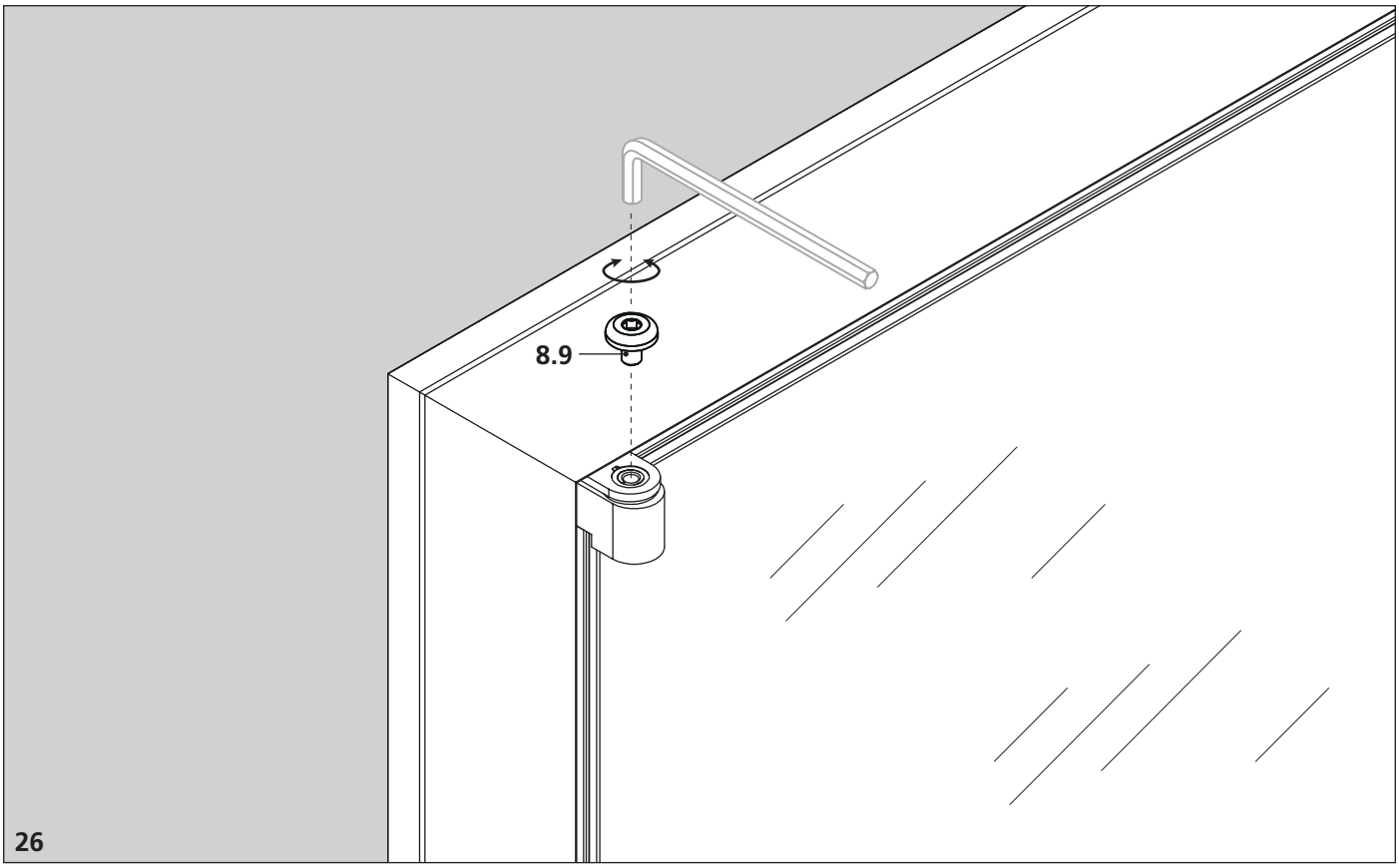

26. Inserire la vite di sicurezza nella cerniera superiore. (solo per porte a tirare)
26. Insert the top fastening screw in the upper hinge. (pull opening doors only)

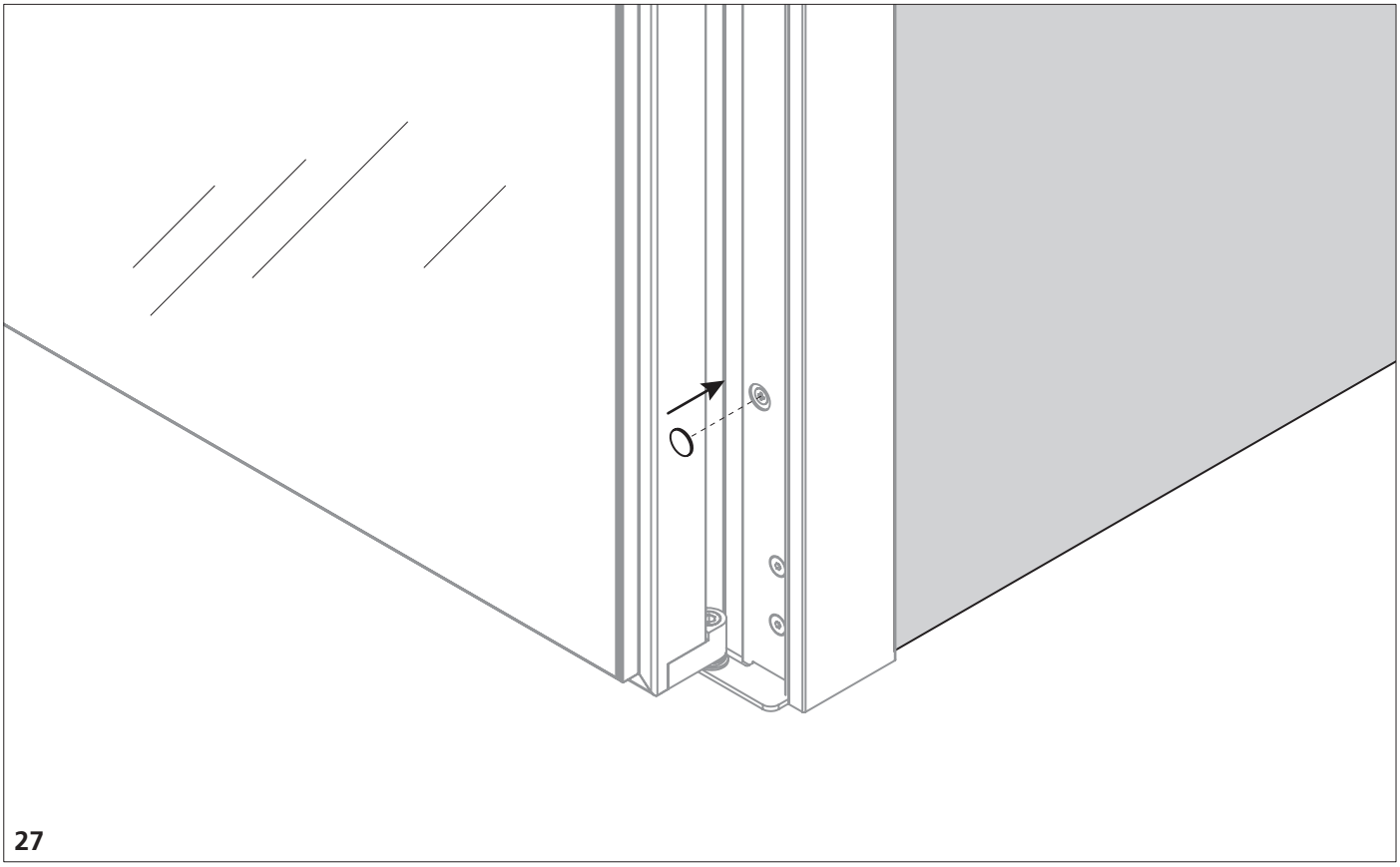

27. Coprire con le cover copriviti i fori di fissaggio dei regolatori.
27. Fix the screw covers over the screws of the regulators.

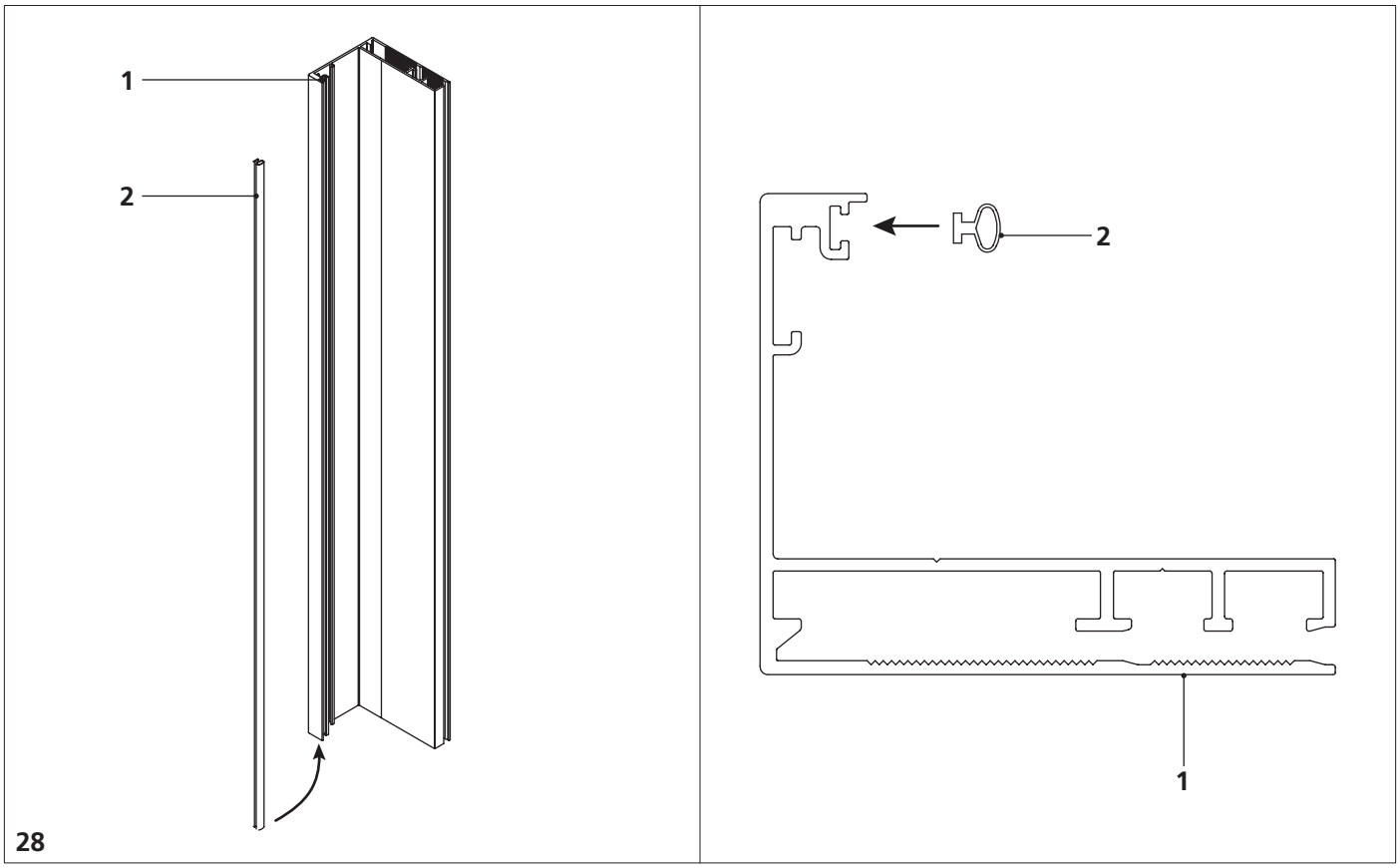

28. Inserire le guarnizioni nello stipite esterno.
28. Insert the seals in the external jamb.

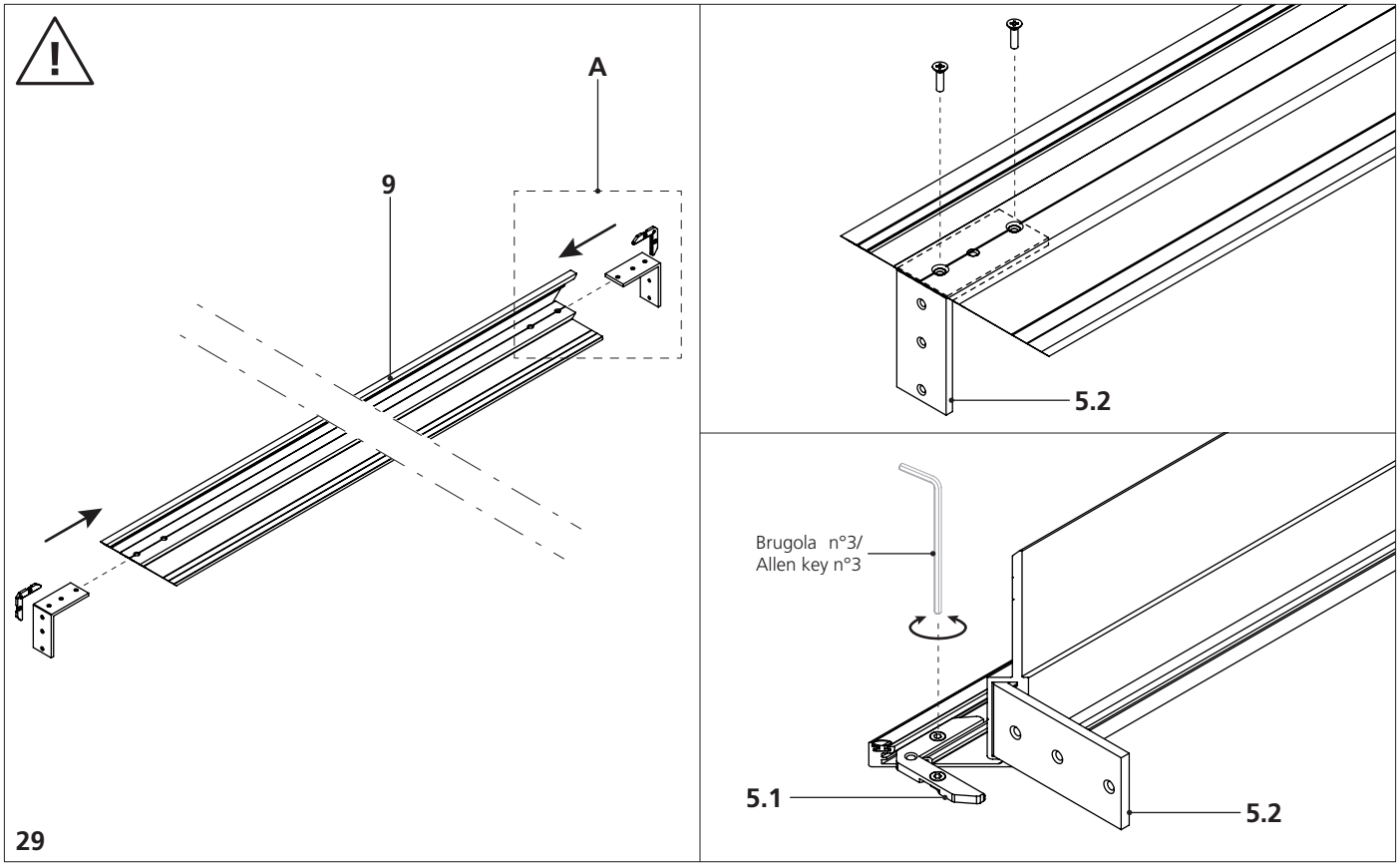

29. Prendere il traverso dello stipite, inserire le squadrette serrando l'eccentrico [5.1] e avvitare le viti [5.2].
29. Take the frame of the jamb and insert the brackets closing the eccentric part [5.1) and tighten the screws [5.2]

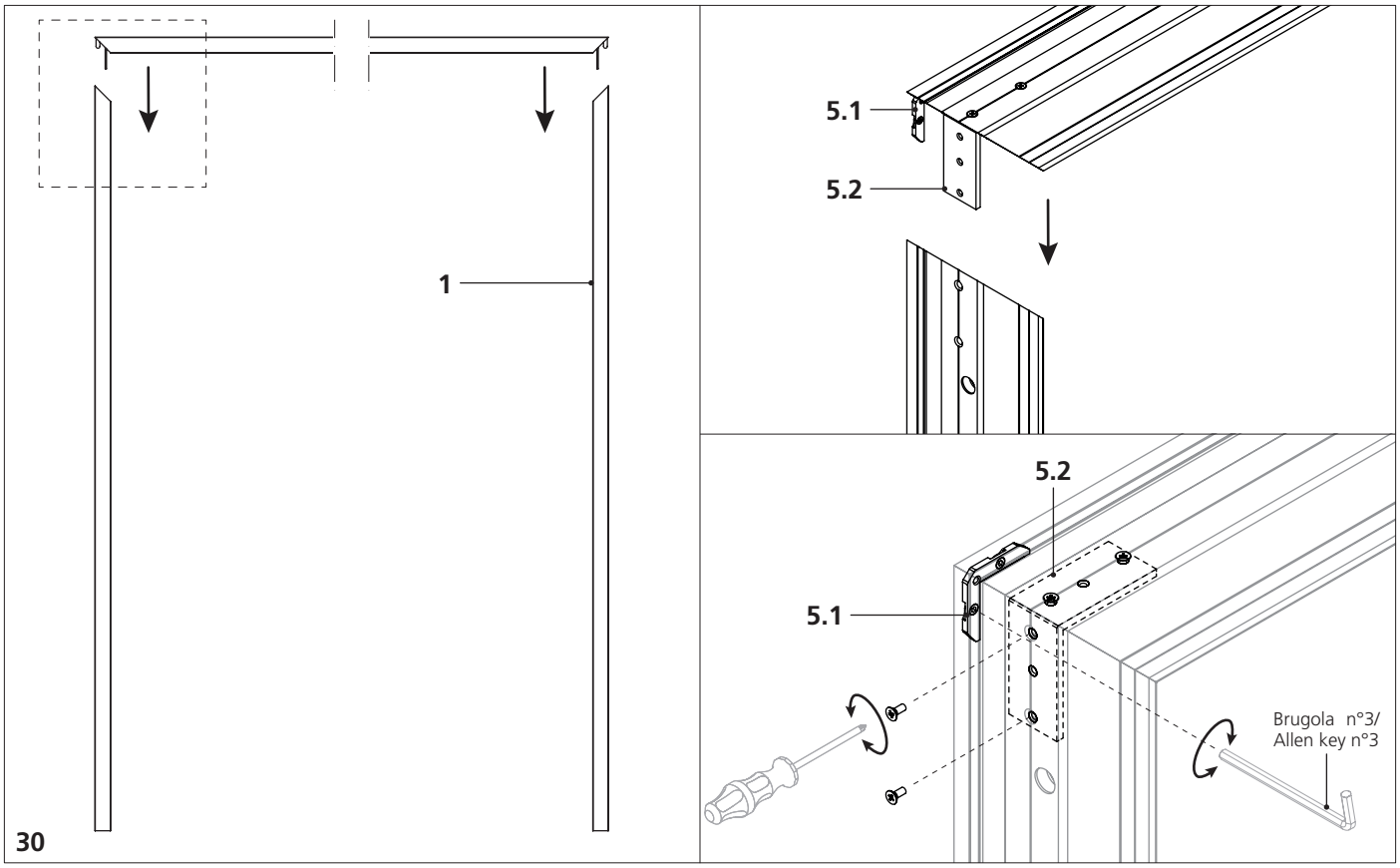

30. Unire ad incastro i componenti dello stipite. Chiudere l'eccentrico della squadretta [5.1] e avvitare le viti nella squadretta [5.2].
30. Join the jamb parts. Close the eccentric part of the square [5.1] and tighten the screws in the square [5.2].

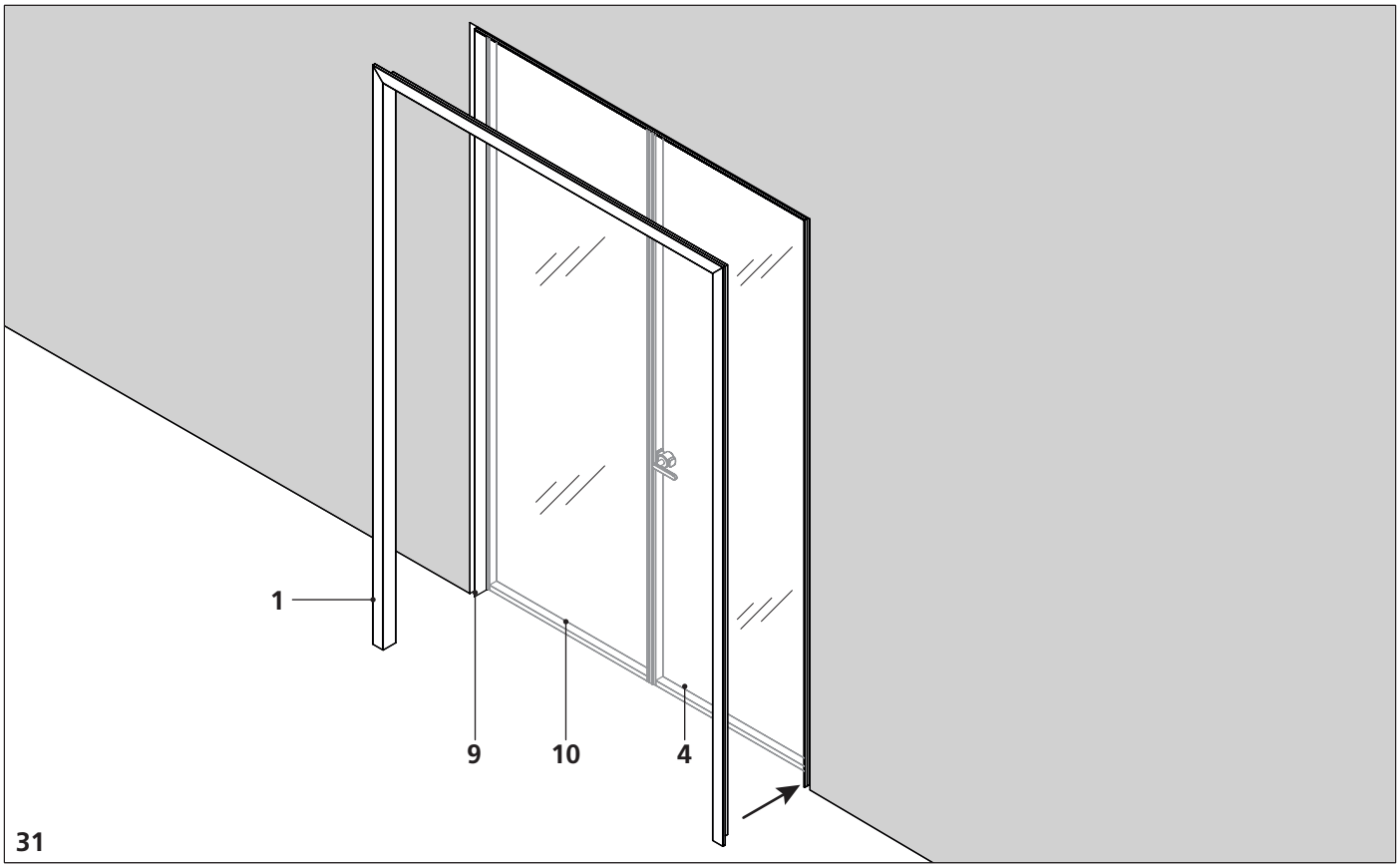

31. Infilare il telaio telescopico sullo stipite.
31. Insert the telescopic frame on the jamb.

Aladin Double Swing Frame

Installazione stipite esterno / External jamb installation

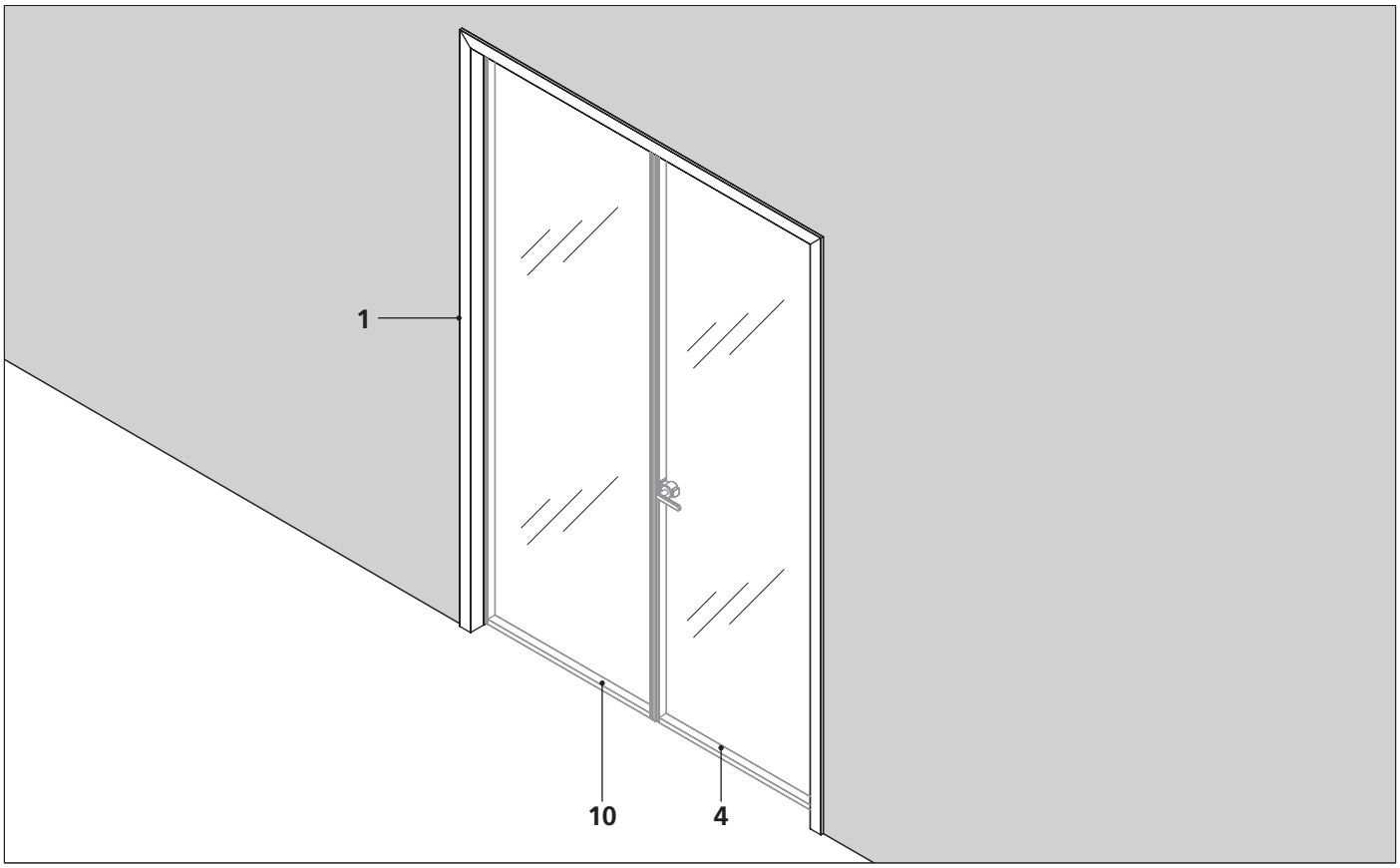

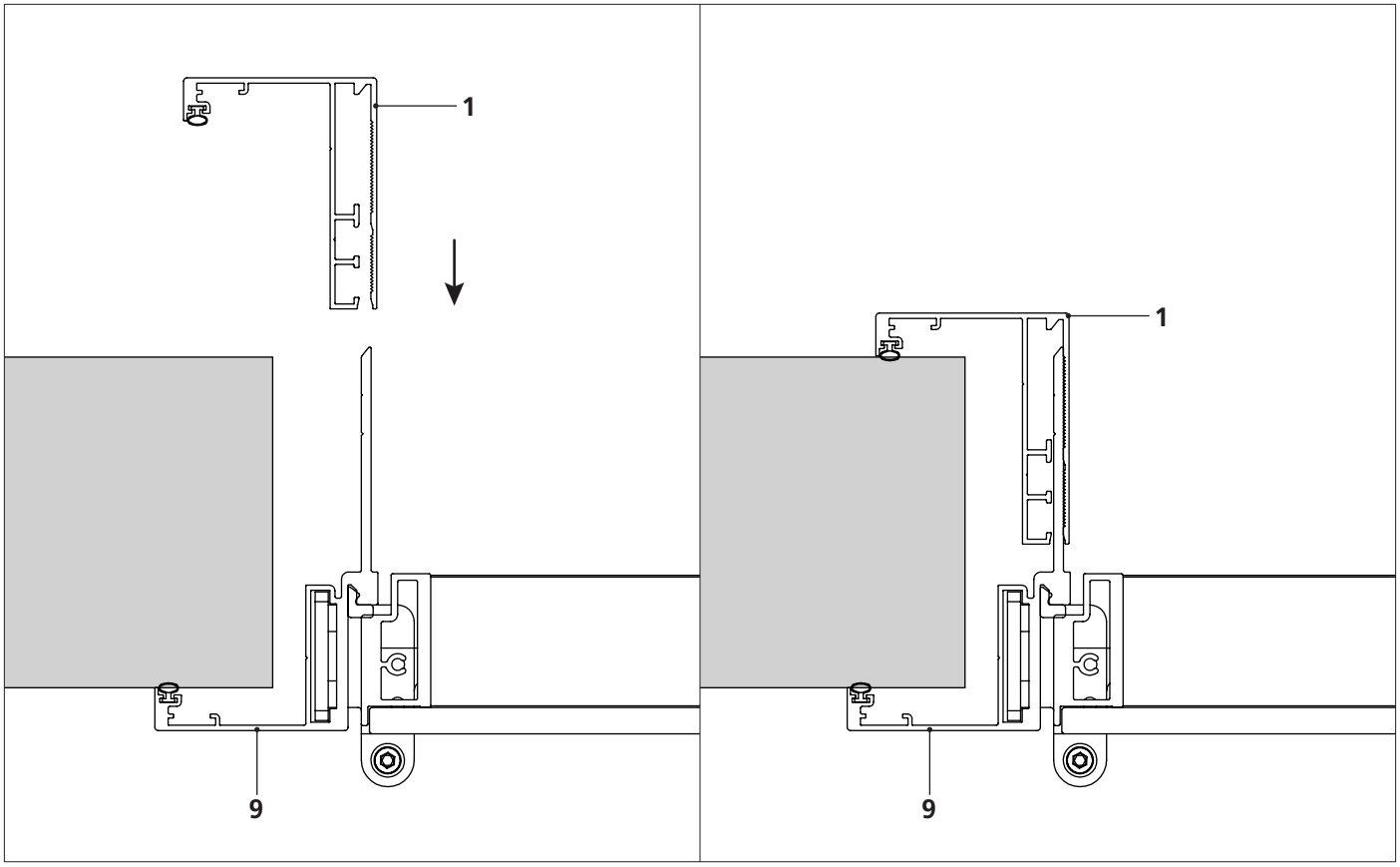

Illustrazione e grafica
SolutionStudio

GLAS ITALIA
Sede, direzione commerciale e showroom: via Cavour, 29 - 20846 Macherio (MB)
Tel: +39 0392323202 ra Fax: +39 0392323212 E-mail: glas@glasitalia.com - www.glasitalia.com